MATCHITECTURE®

PLANS • PLANOS • PIANI • ZEICHNUNGEN • PLANNEN

Gold Rush Train

It was in 1849 that the American Gold Rush began. During the next few years, this movement resulted in the construction of the Central Pacific Railroad in 1861, the first TransAmerican railroad. Hundreds of thousands of new immigrants poured into California in a long and arduous journey by train across the desert and the Rocky Mountains.

Train de la ruée vers l'or

C'est en 1849 que la ruée vers l'or américaine débute. Ce mouvement vers l'Ouest, durant les années suivantes provoquera, en 1861, la construction du Central Pacific Railroad, la première voie ferrée transaméricaine. Des centaines de milliers de nouveaux Californiens arrivèrent en train par un long voyage à travers le désert et les Rocheuses.

Tren de la fiebre del Oro

En 1849 comenzó la fiebre del oro americana. Durante los años siguientes, este movimiento originó la construcción del Central Pacific Railroad, en 1861, el primer ferrocarril transamericano. Cientos de miles nuevos inmigrantes llegaron a California después de un viaje largo y agobiante en tren a través del desierto y las Montañas Rocosas.

Goldrausch-Eisenbahn

Im Jahr 1849 begann der amerikanische Goldrausch. Während der nächsten Jahre führte diese Abwanderung im Jahr 1861 zum Bau der Central Pacific Railroad, der ersten transamerikanischen Eisenbahn. Hundert Tausende von neuen Immigranten strömten nach Kalifornien auf einer langen und beschwerlichen Reise mit der Eisenbahn quer durch die Wüste und die Rocky Mountains.

Goudzoekerstrein

De Amerikaanse goudkoorts begon in 1849. Daarom werd tijdens de eerstvolgende jaren, vanaf 1861, de Central Pacific Railroad aangelegd, de eerste trans-Amerikaanse spoorweg. Honderdduizenden emigranten trokken naar Californië tijdens een lange en harde treinreis doorheen de woestijn en de Rocky Mountains.

Treno della febbre dell'oro

Nel 1849 inizia la febbre dell'oro americana. Nel giro di pochi anni il movimento si allarga e culmina nel 1861 con la costruzione della Central Pacific Railroad, la prima ferrovia transamericana. Centinaia di migliaia di immigranti si stabiliscono in California dopo aver fatto un lungo e faticoso viaggio in treno attraverso il deserto e le Montagne Rocciose.

Wagon plans free on
Plans du wagon gratuits au
Los planes del vagón pueden obtenerse gratuitamente en
Pläne für Wagons kostenlos erhältlich bei
Gratis wagonplannen op
Gli schemi gratuiti dei vagoni si trovano sul sito

www.matchitecture.com

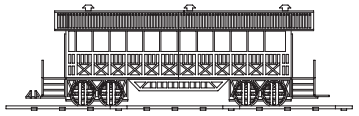

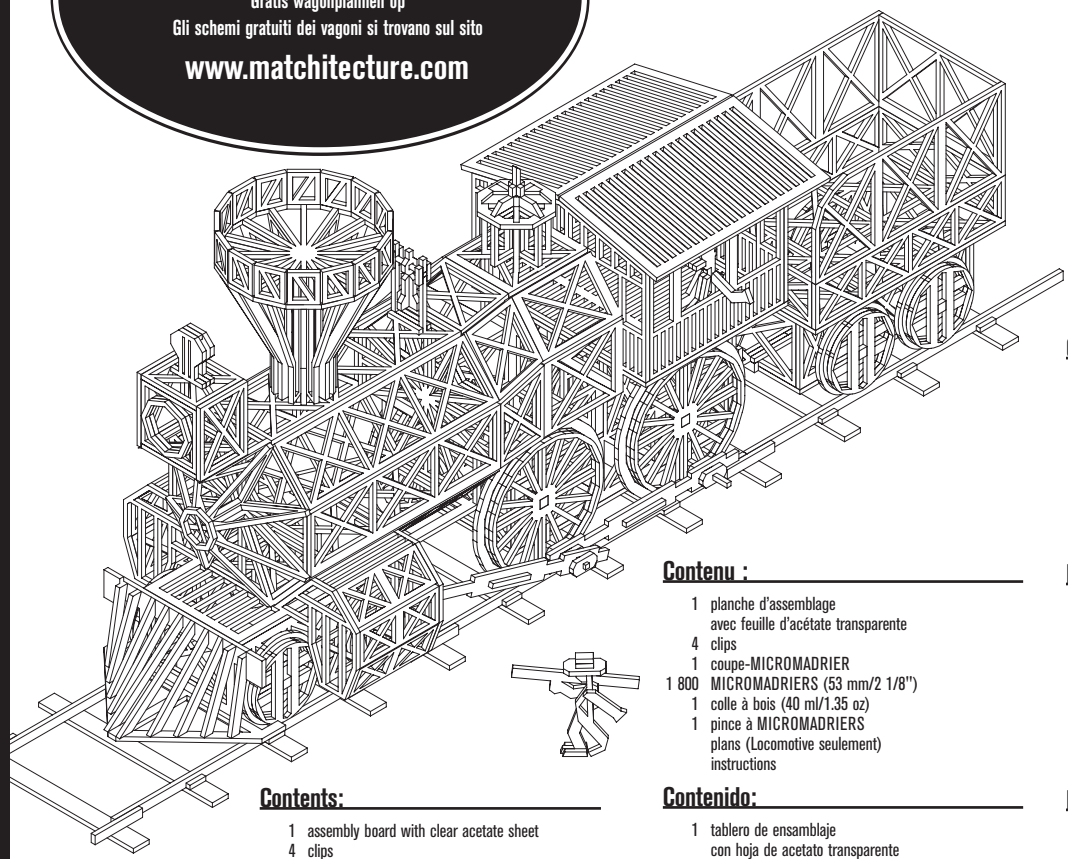

Contents:

- 1 assembly board with clear acetate sheet
- 4 clips
- 1 MICROBEAM cutter
- 1,800 MICROBEAMS (2 1/8"/53 mm)
- 1 wood glue (1.35 oz./40 ml)
- 1 MICROBEAM tweezers
- plans (Locomotive only)
- instructions

Contenu :

- 1 planche d'assemblage avec feuille d'acétate transparente
- 4 clips
- 1 coupe-MICROMADRIER
- 1 800 MICROMADRIERS (53 mm/2 1/8")
- 1 colle à bois (40 ml/1.35 oz)
- 1 pince à MICROMADRIERS
- plans (Locomotive seulement)
- instructions

Contenido:

- 1 tablero de ensamblaje con hoja de acetato transparente
- 4 pinzas
- 1 cortaMICROVIGA
- 1.800 MICROVIGAS (53 mm/2 1/8")
- 1 pegamento de madera (40 ml/1.35 oz.)
- 1 pinza para MICROVIGAS
- planos (La locomotora solamente)
- instrucciones

Contenuto:

- 1 tavola d'assemblaggio con foglio in acetato trasparente
- 4 pinzette
- 1 tagliatrice per MICROTRAVI
- 1.800 MICROTRAVI (53 mm/2 1/8")
- 1 colla per legno (40 ml/1.35 oz.)
- 1 pinzetta per MICROTRAVI
- piani (Locomotiva soltanto)
- istruzioni

Inhalt:

- 1 montageplatte mit durchsichtigem Azetatblatt
- 4 clips
- 1 MIKROSTABschneider
- 1800 MIKROSTÄBE (53 mm/2 1/8")
- 1 holzleim (40 ml/1.35 oz.)
- 1 pinzette für die MIKROSTÄBE
- zeichnungen (Nur die Lokomotive)
- vorlagen

Inhoud:

- 1 montagebord met transparent blad van acetaat
- 4 klemmen
- 1 snijder voor MICROBALKJES
- 1.800 MICROBALKJES (53 mm/2 1/8")
- 1 houtlijm (40 ml/1.35 oz.)
- 1 pincet voor MICROBALKJES
- plannen (Alleen locomotief)
- gebruiksaanwijzingen

© 2022 Family Games America

60PR06613

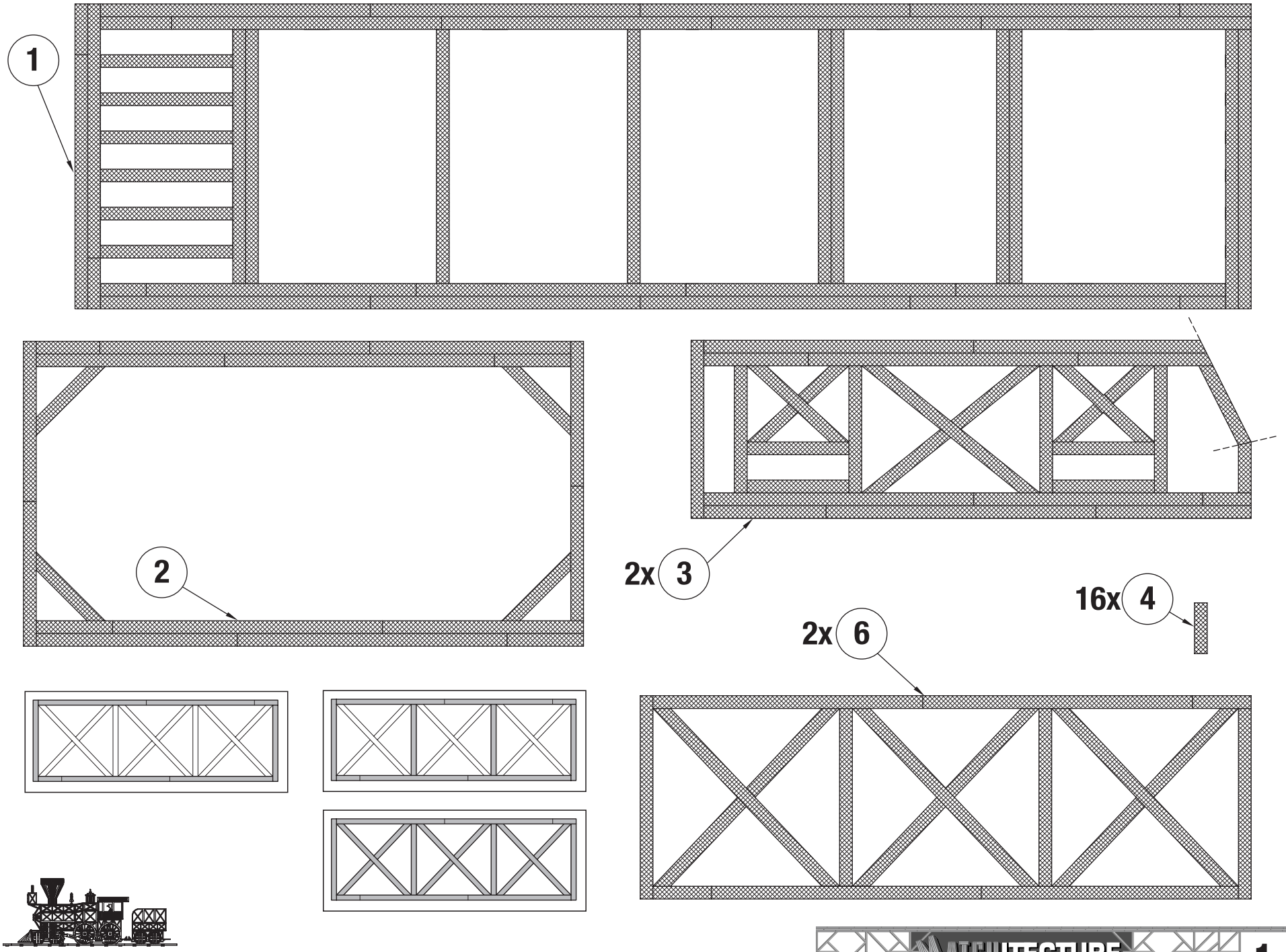
1
2
2x 3
16x 4
2x 6

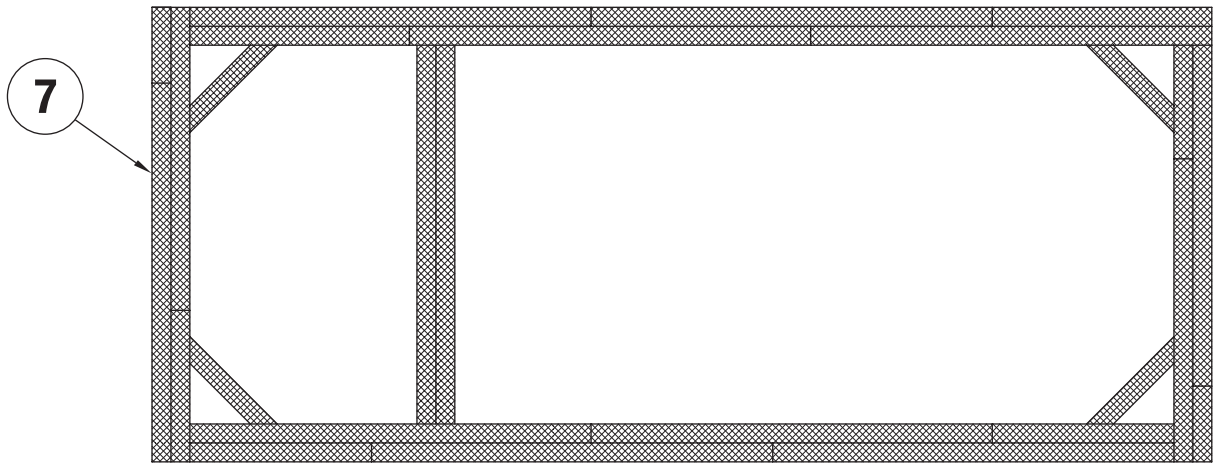
7

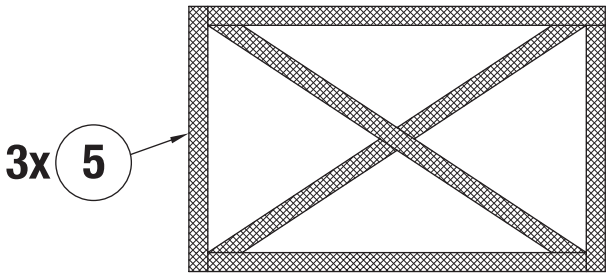
3x
5

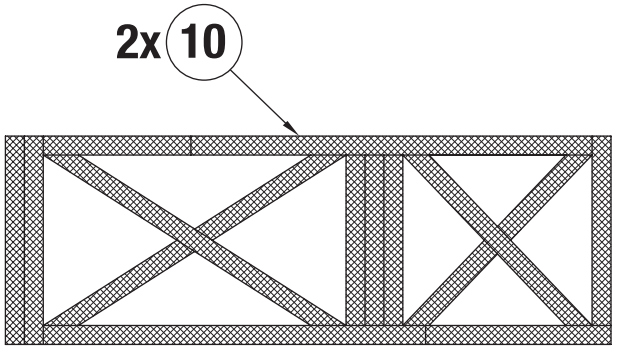
2x
10

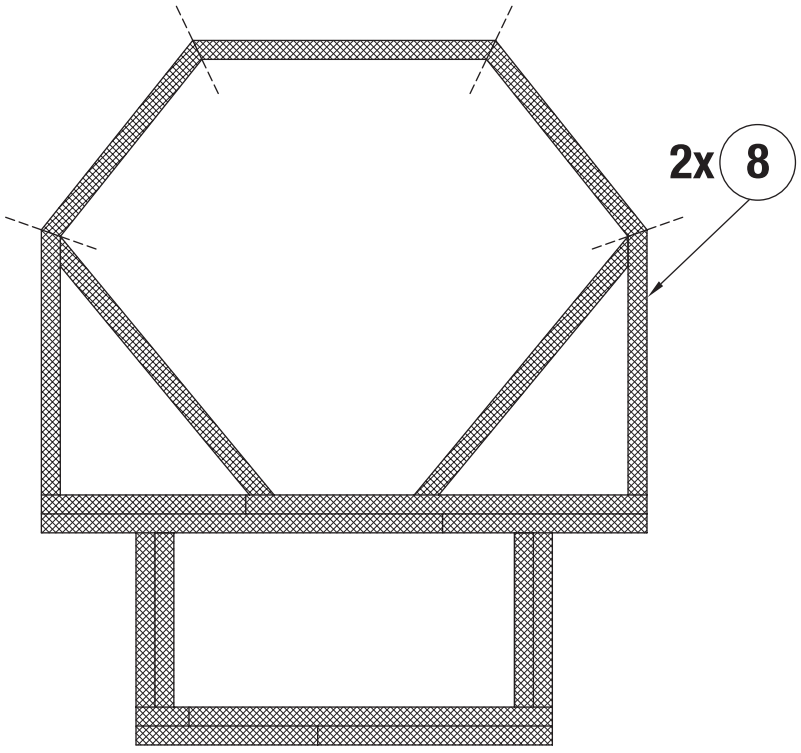
2x
8

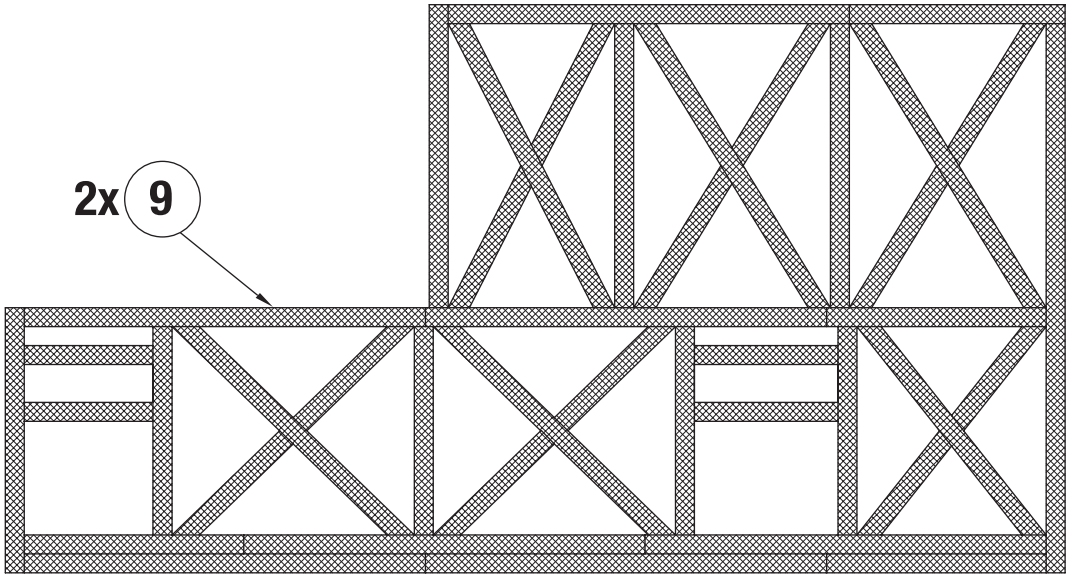
2x
9

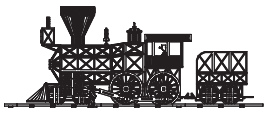

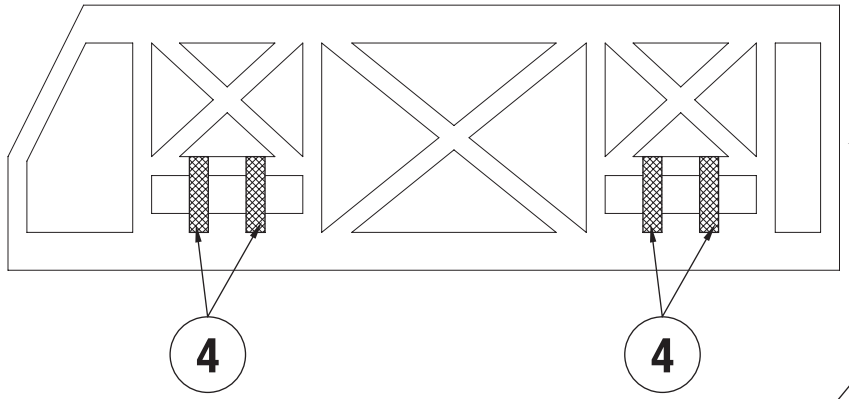
4
4

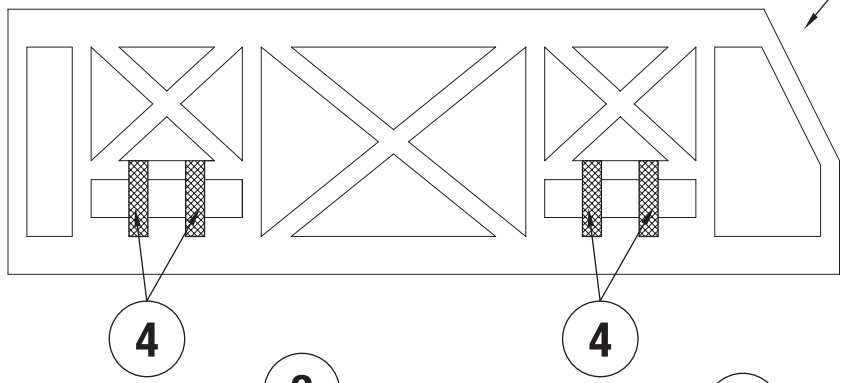
4
4

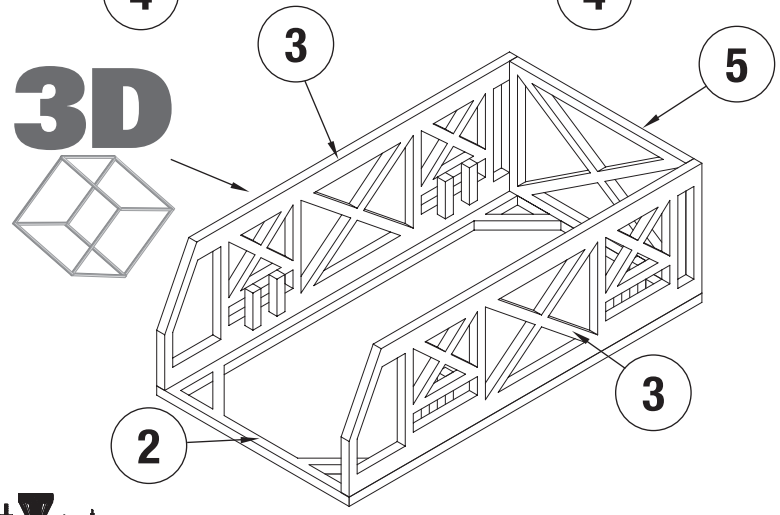
3D
3
5
3
2

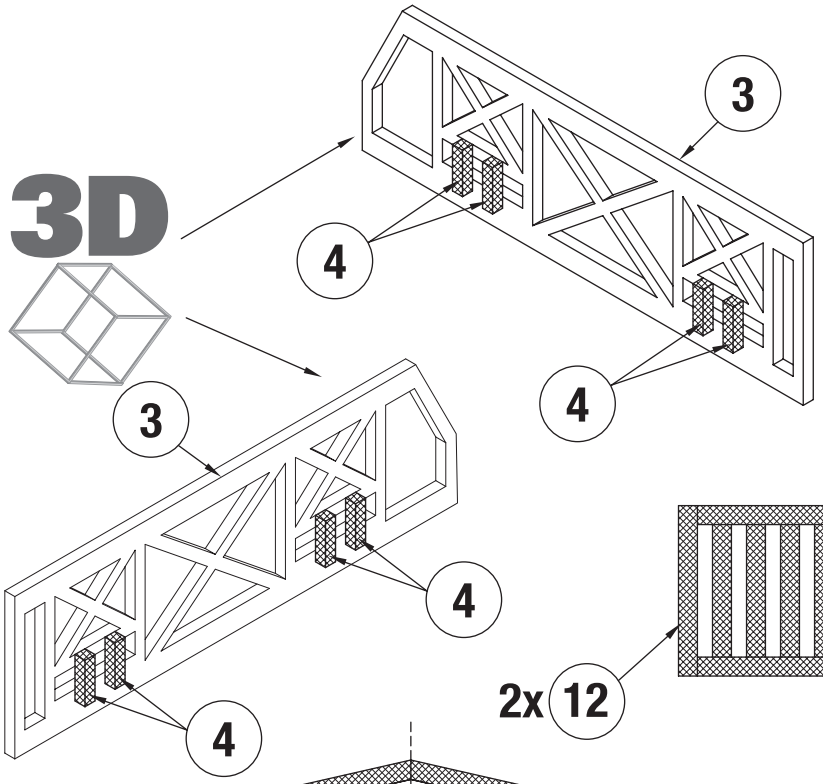
3D
3
4
4
3
4
4

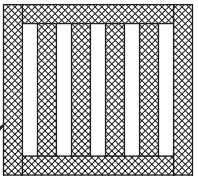
2x 12

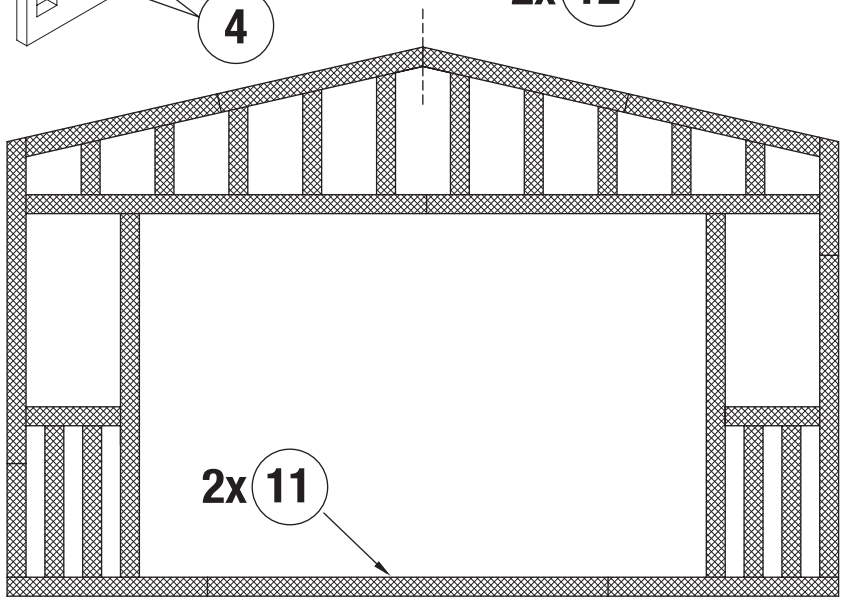
2x 11

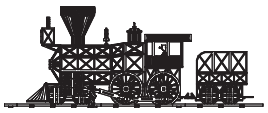

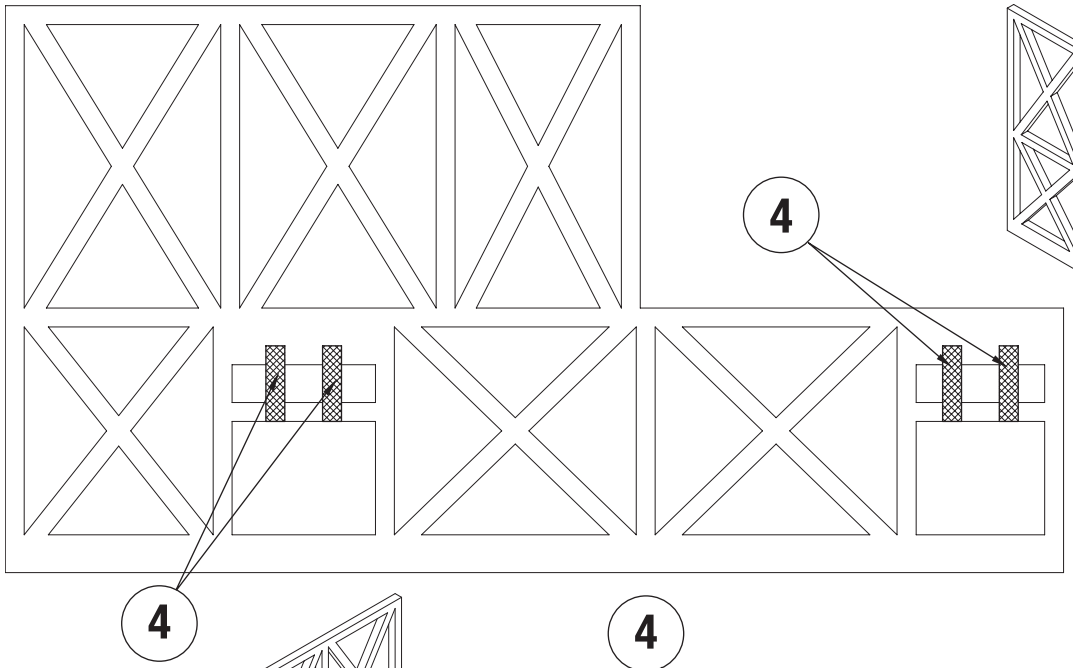

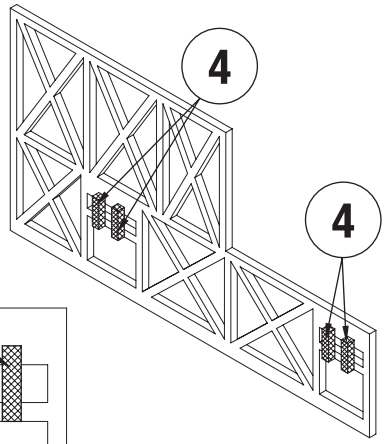

3D

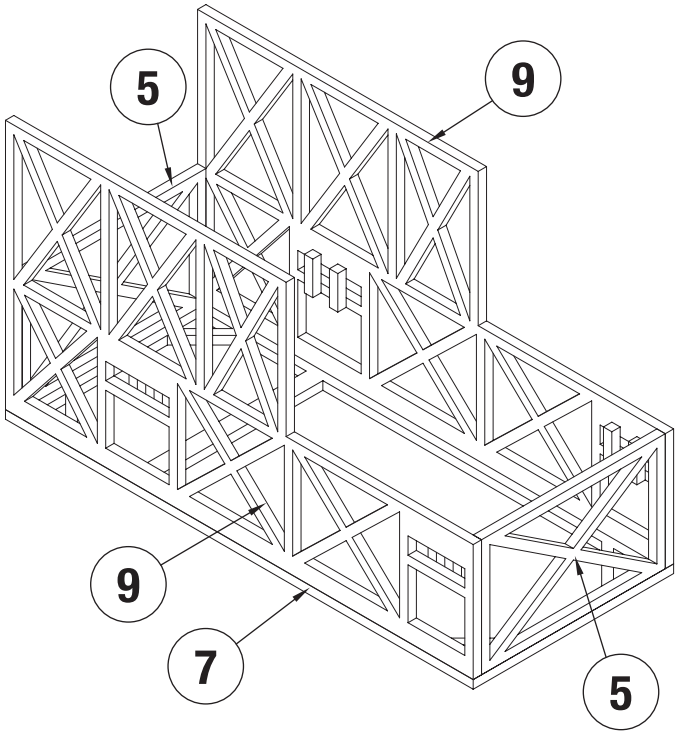

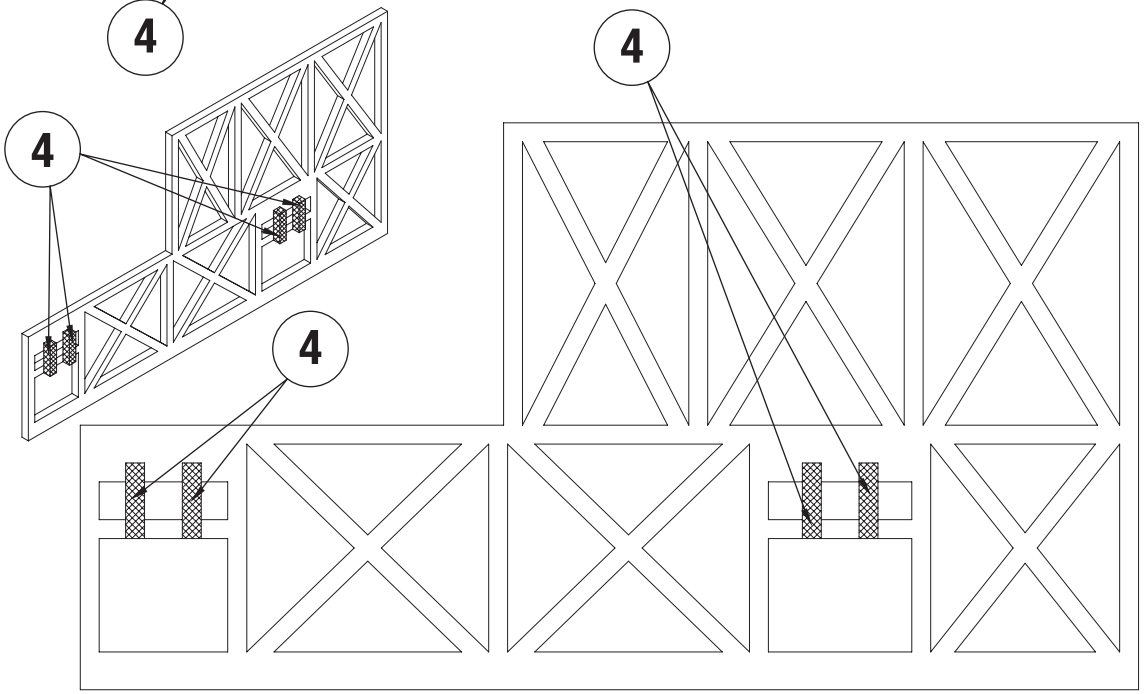

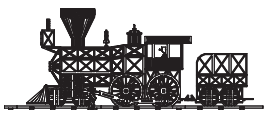

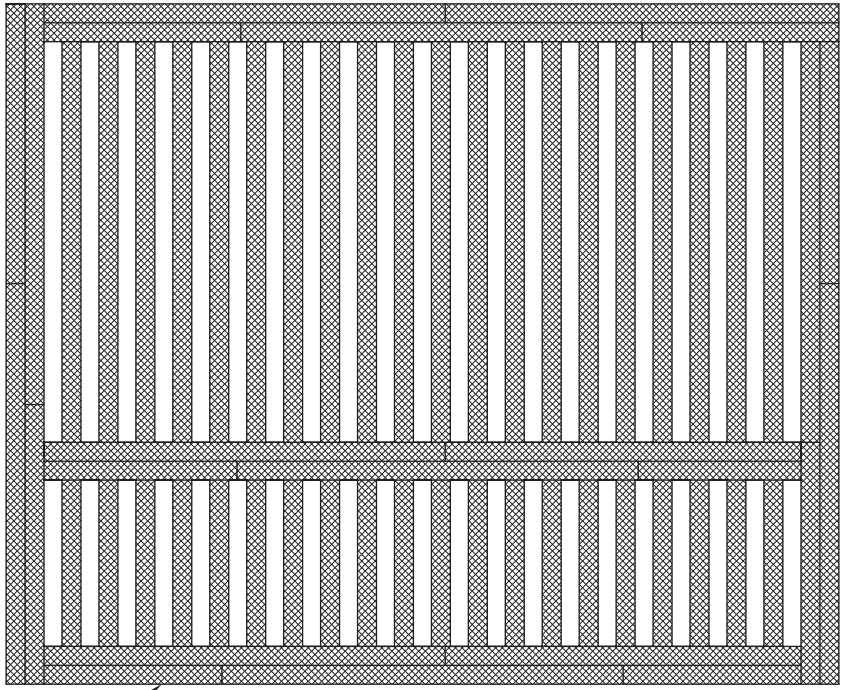

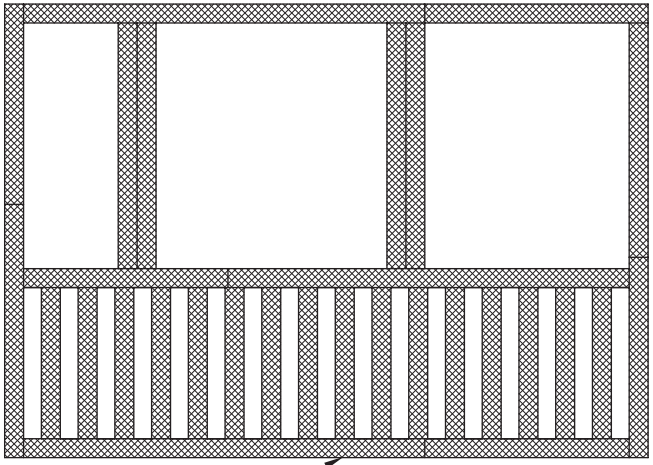

2x 13

3D

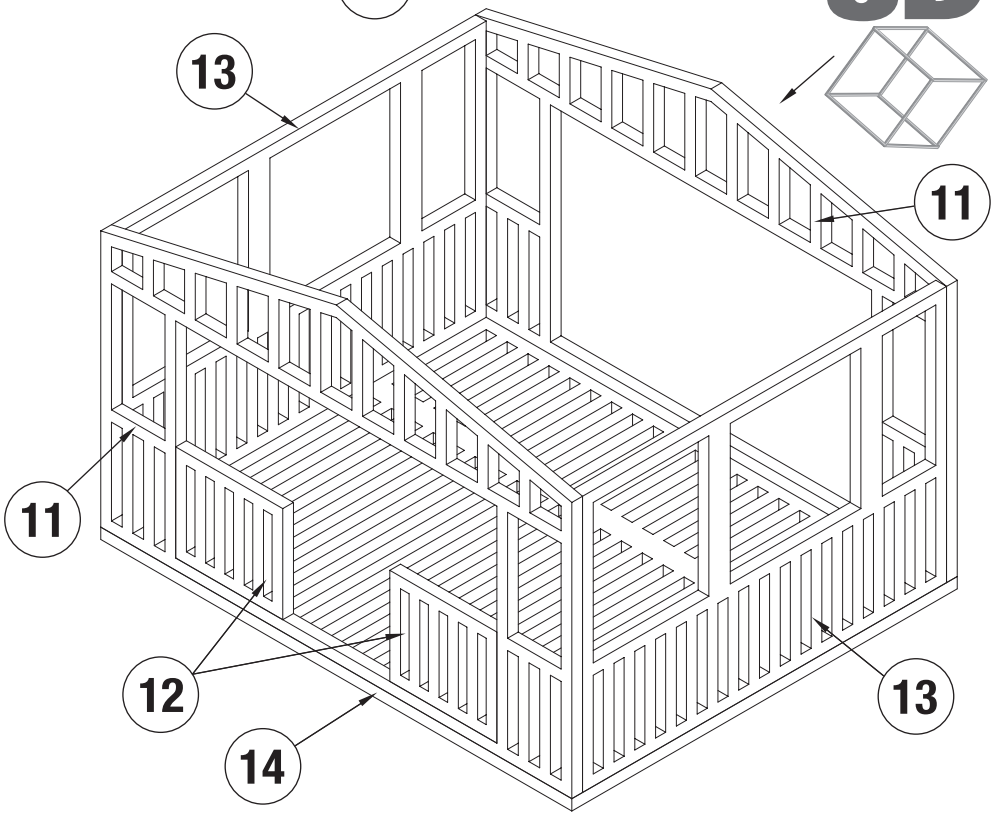

14

2x 15

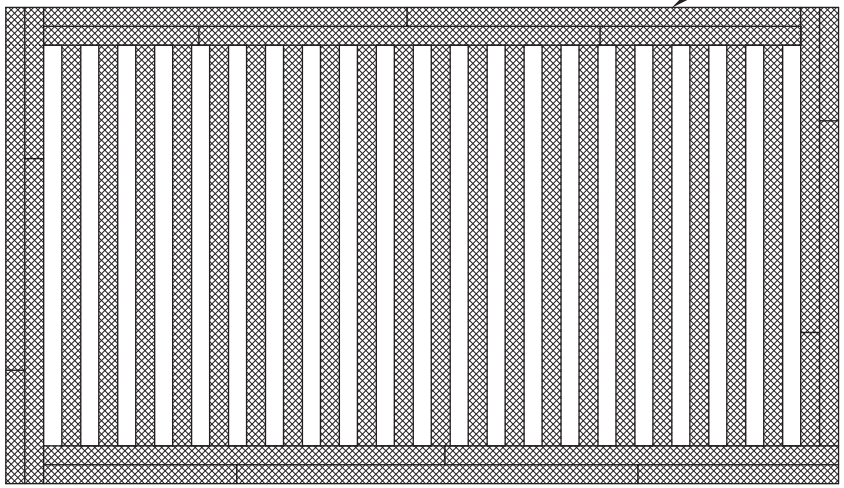

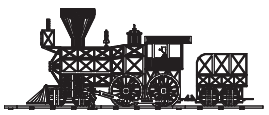

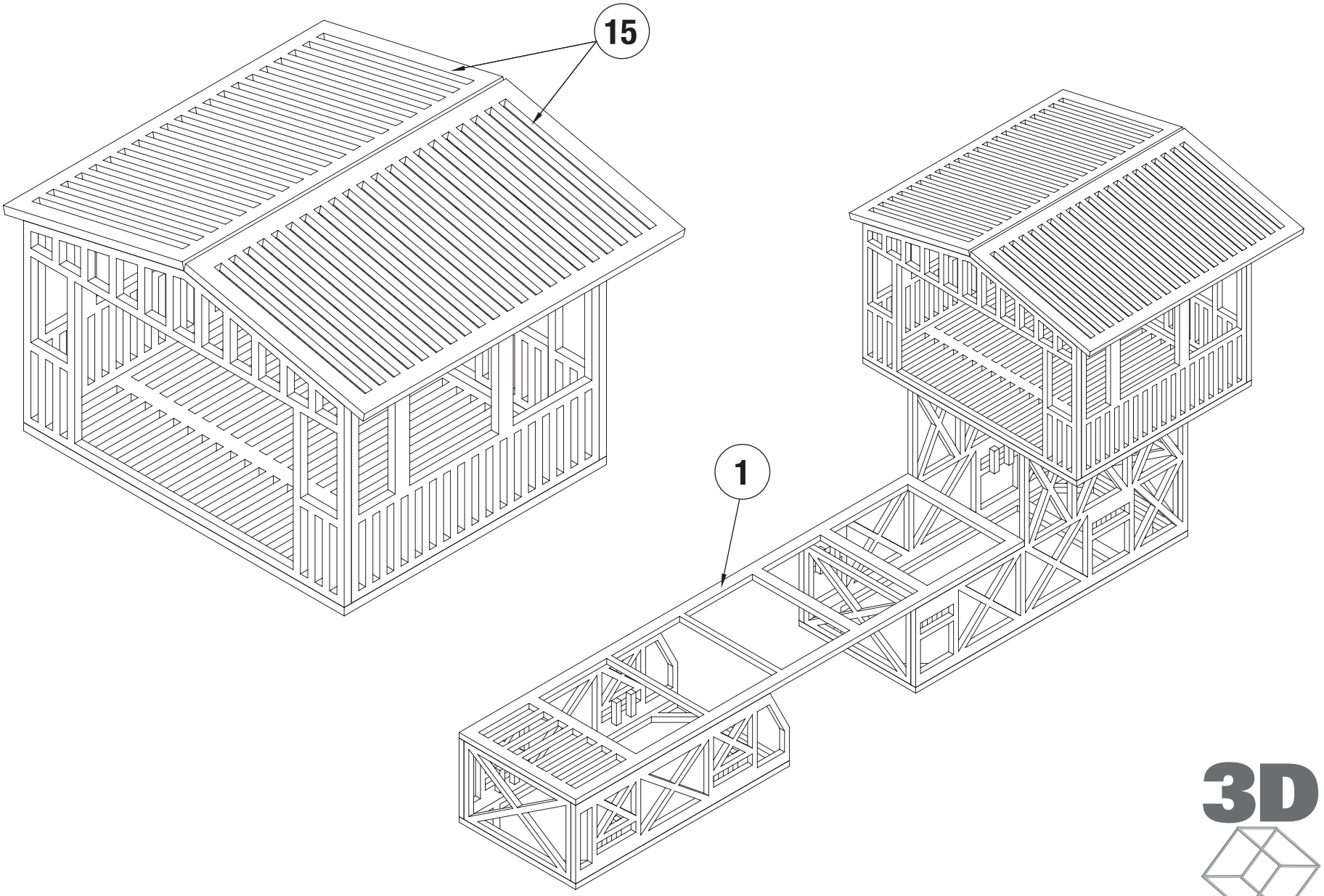

3D

2x 16

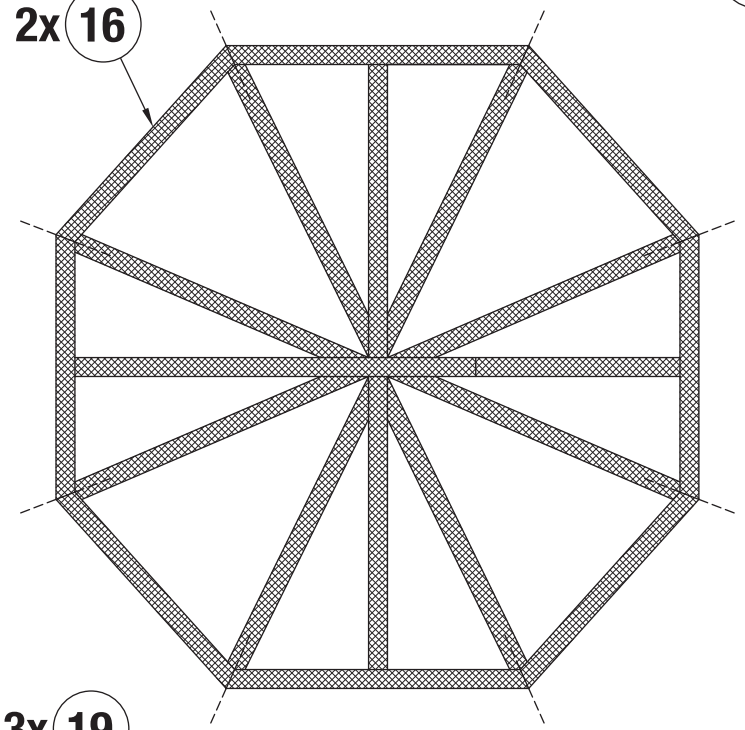

2x 17

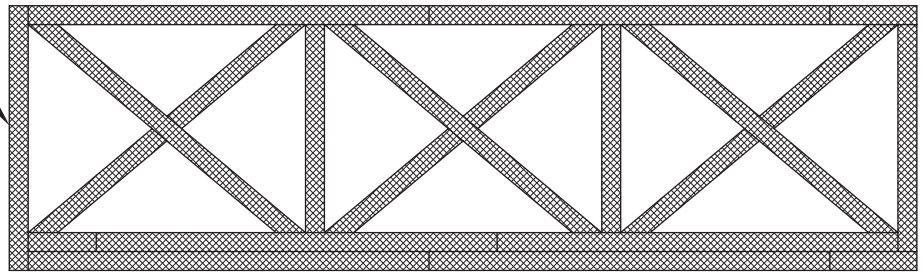

4x 18

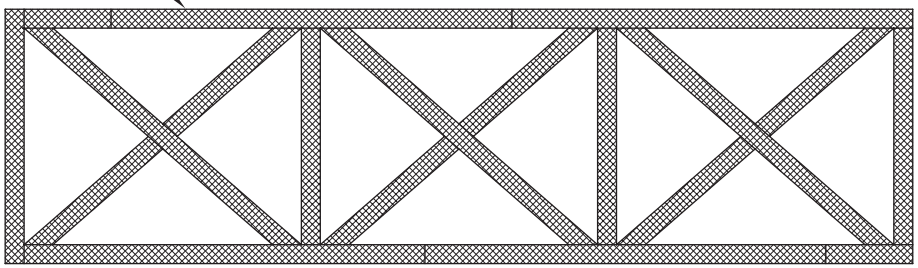

3x 19

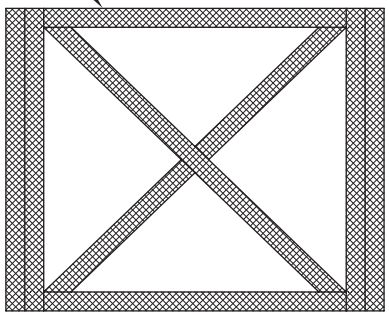

2x 20

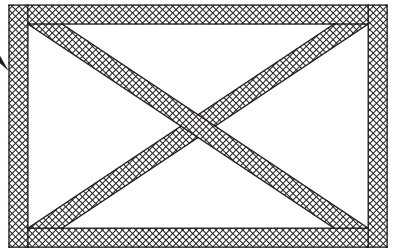

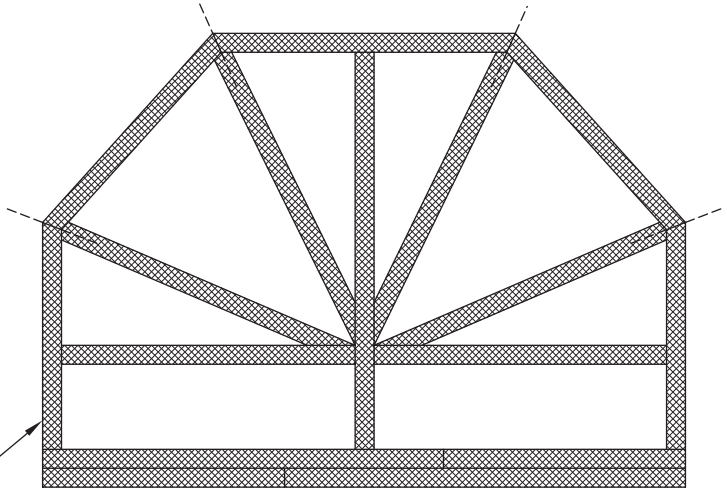

21

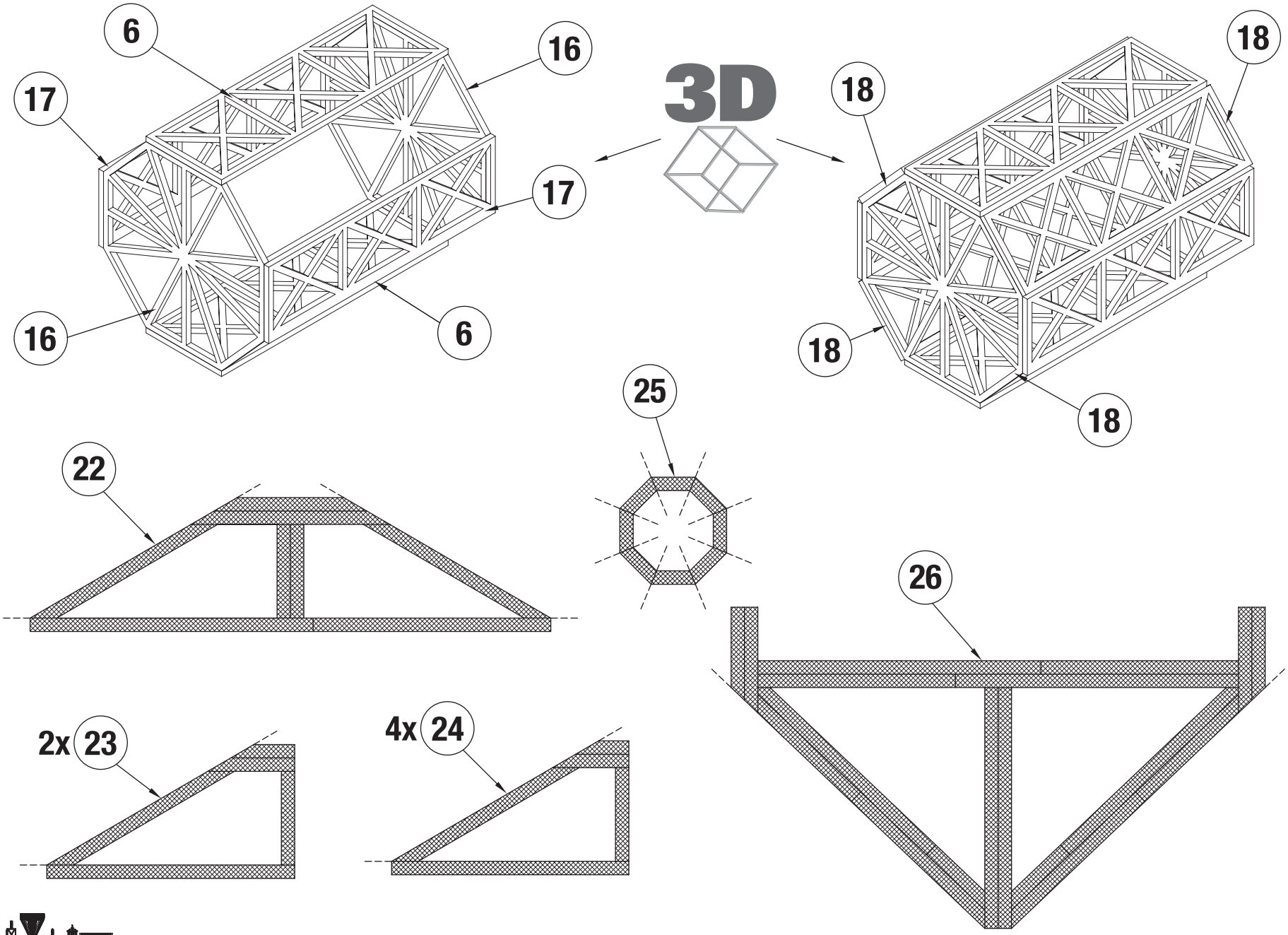
6
16
17
17
16
6
3D
18
18
18
18
18
25
22
26
2x 23
4x 24

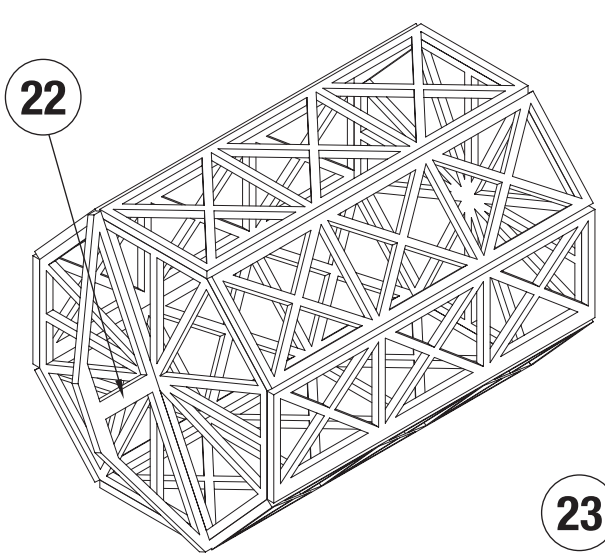

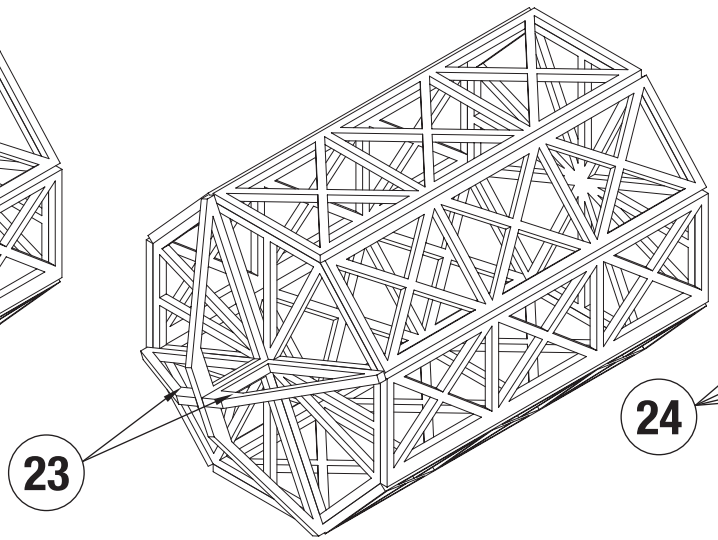

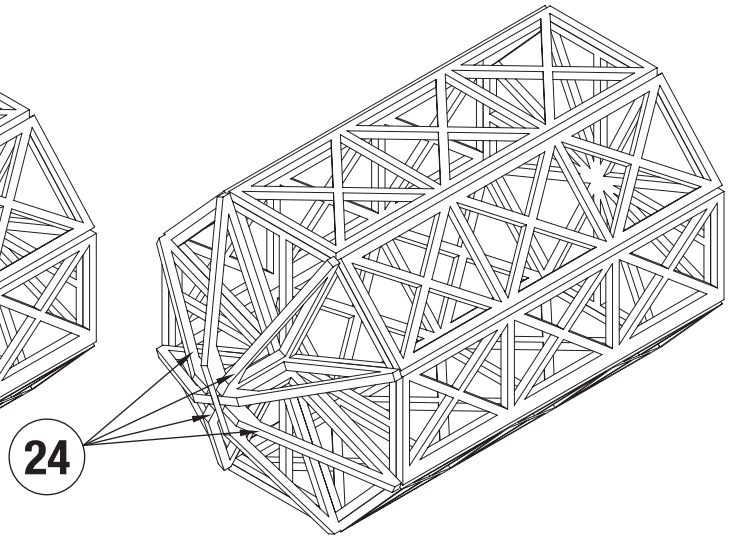

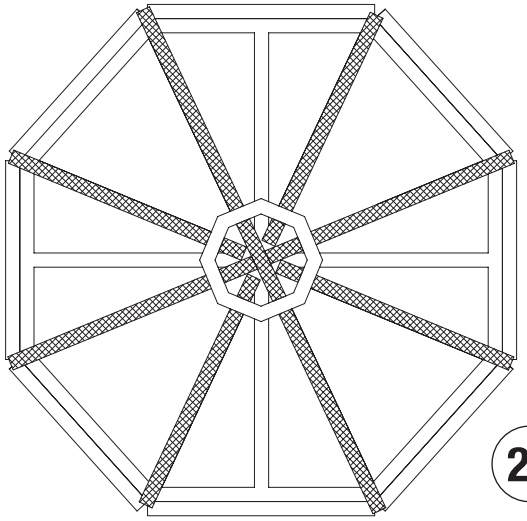

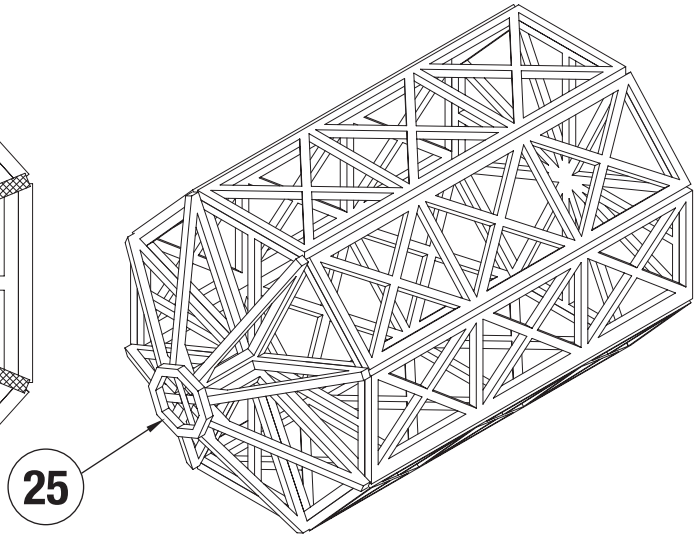

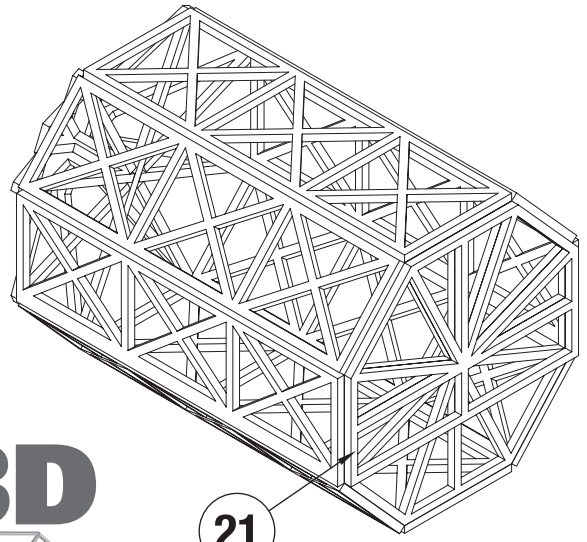

3D

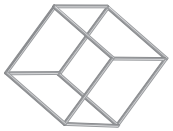

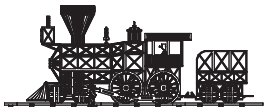

3D

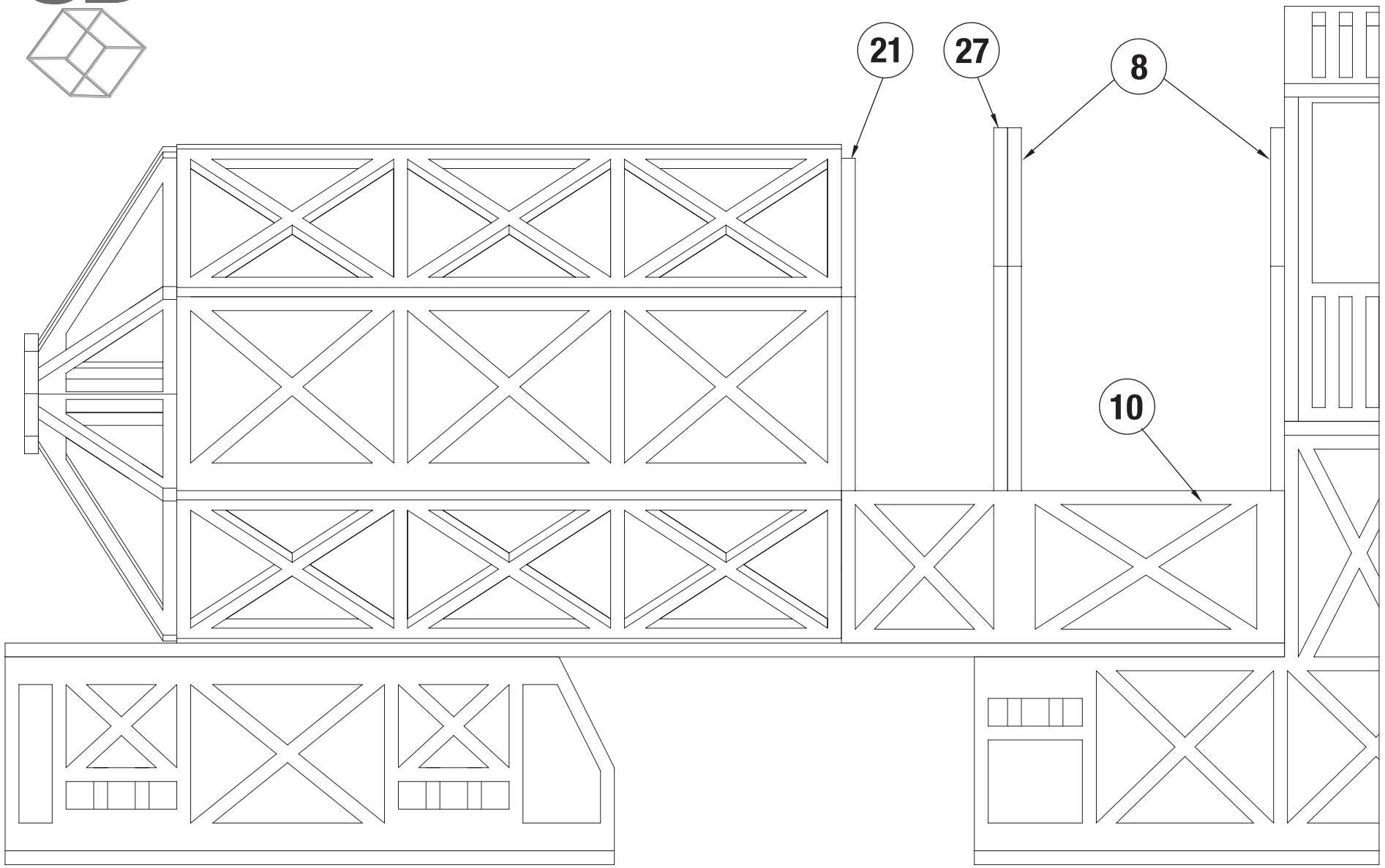

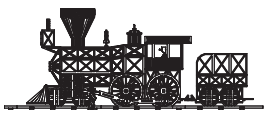

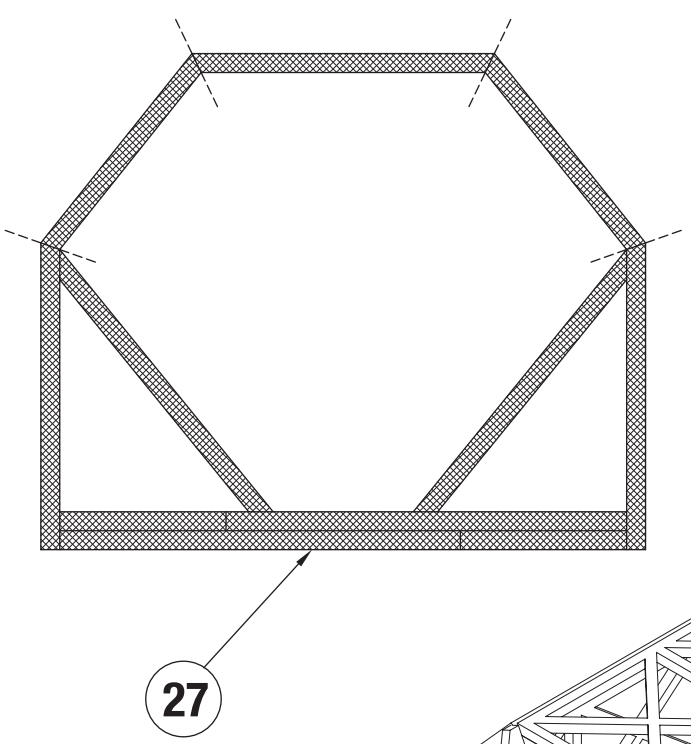
27

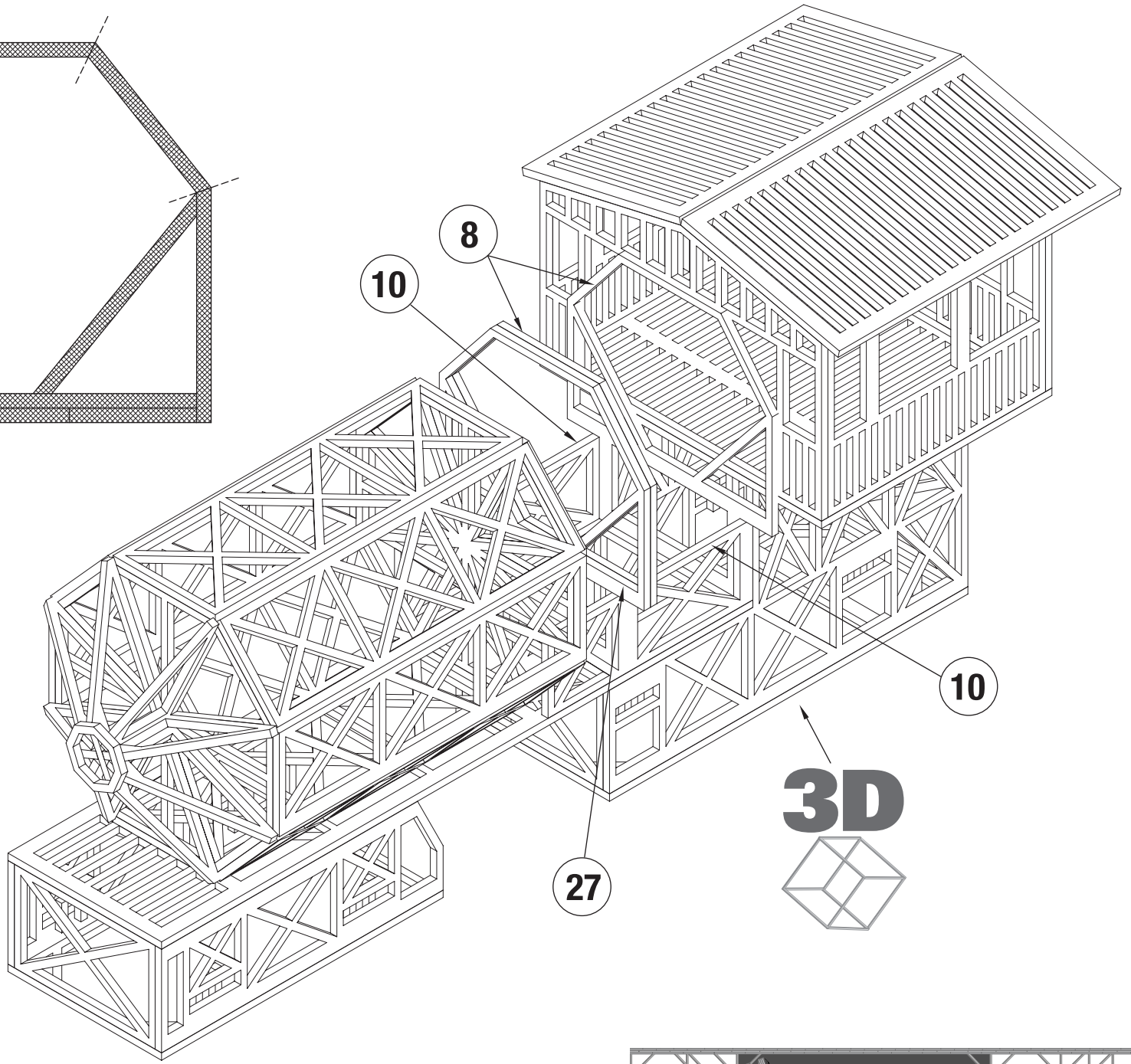
8
10
10
27
3D

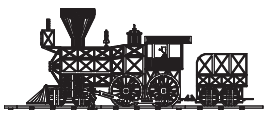

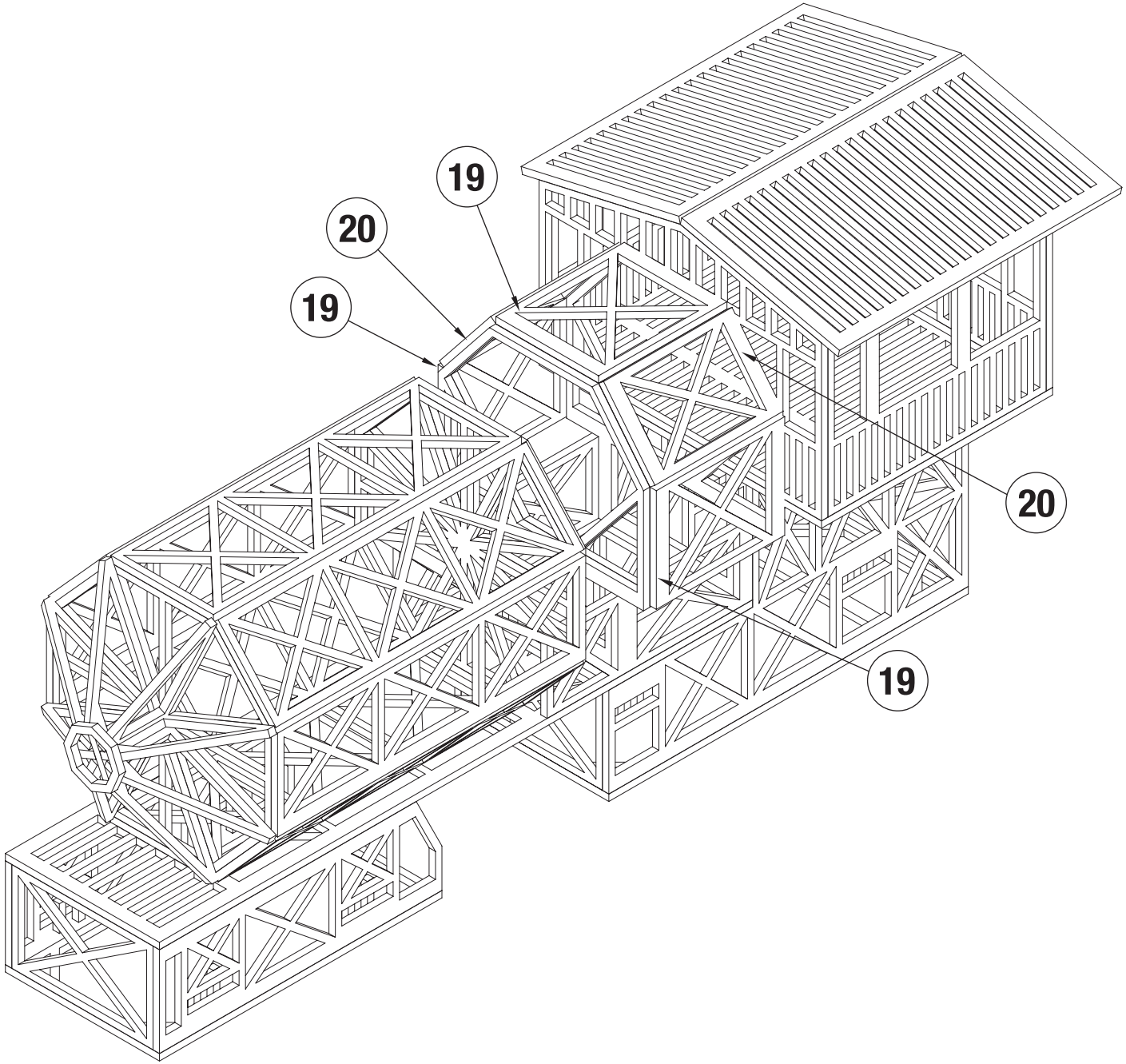

3D

2x 28

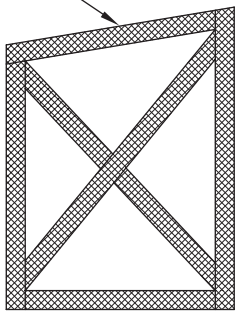

2x 29

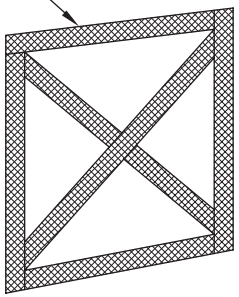

30

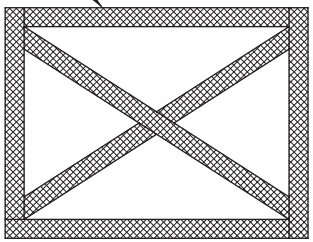

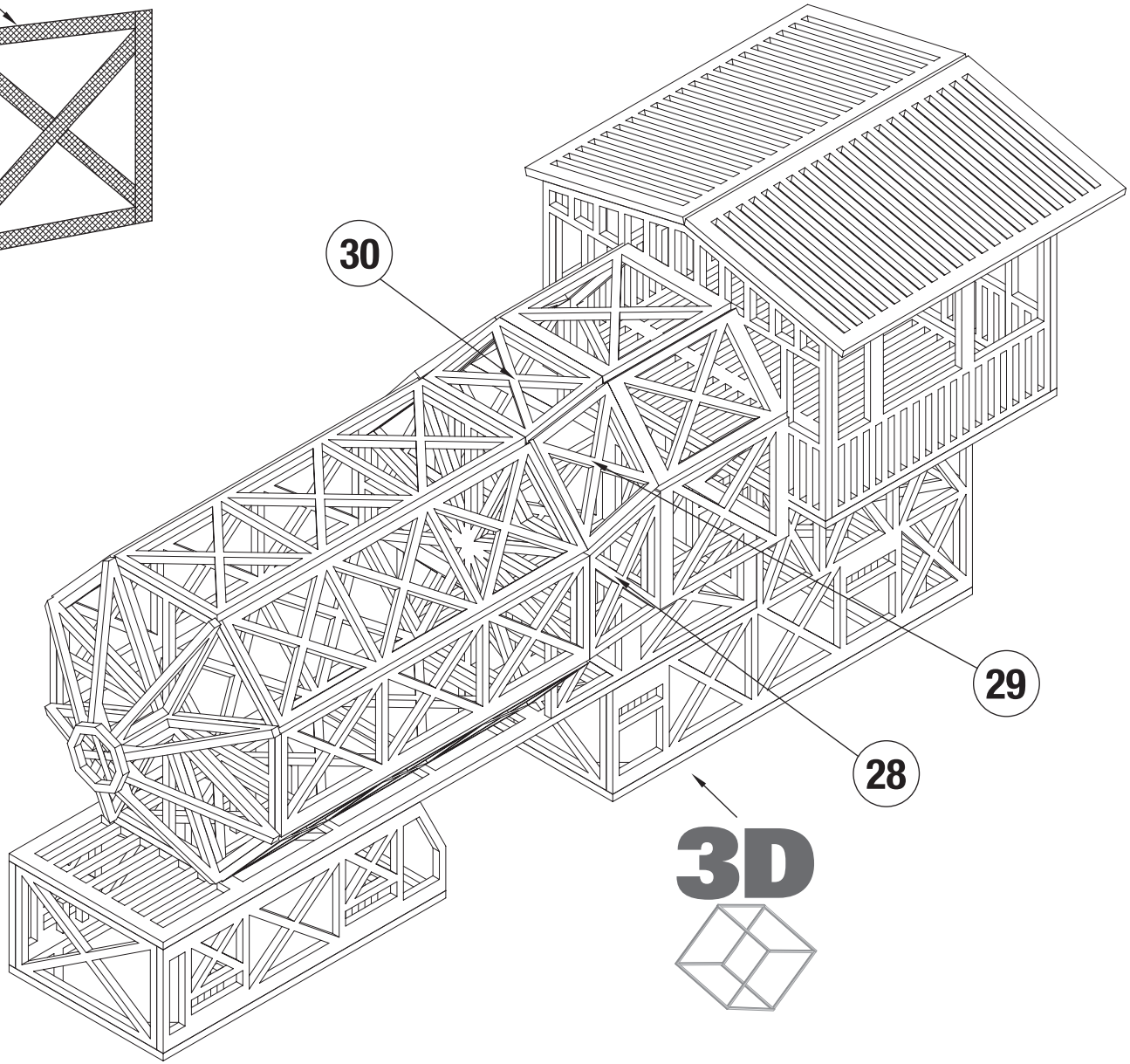

3D

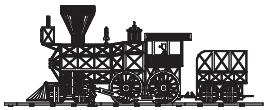

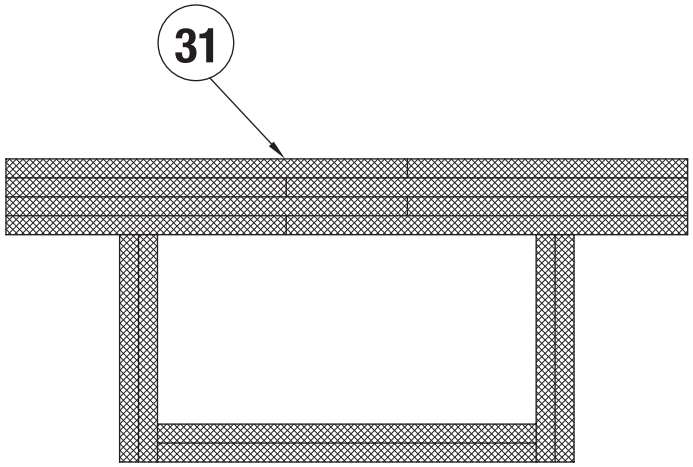
31

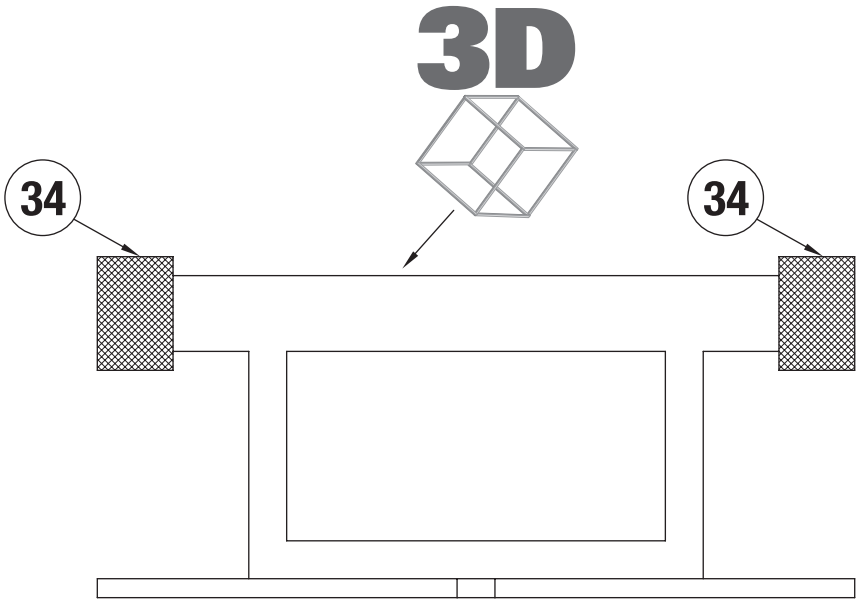
3D
34
34

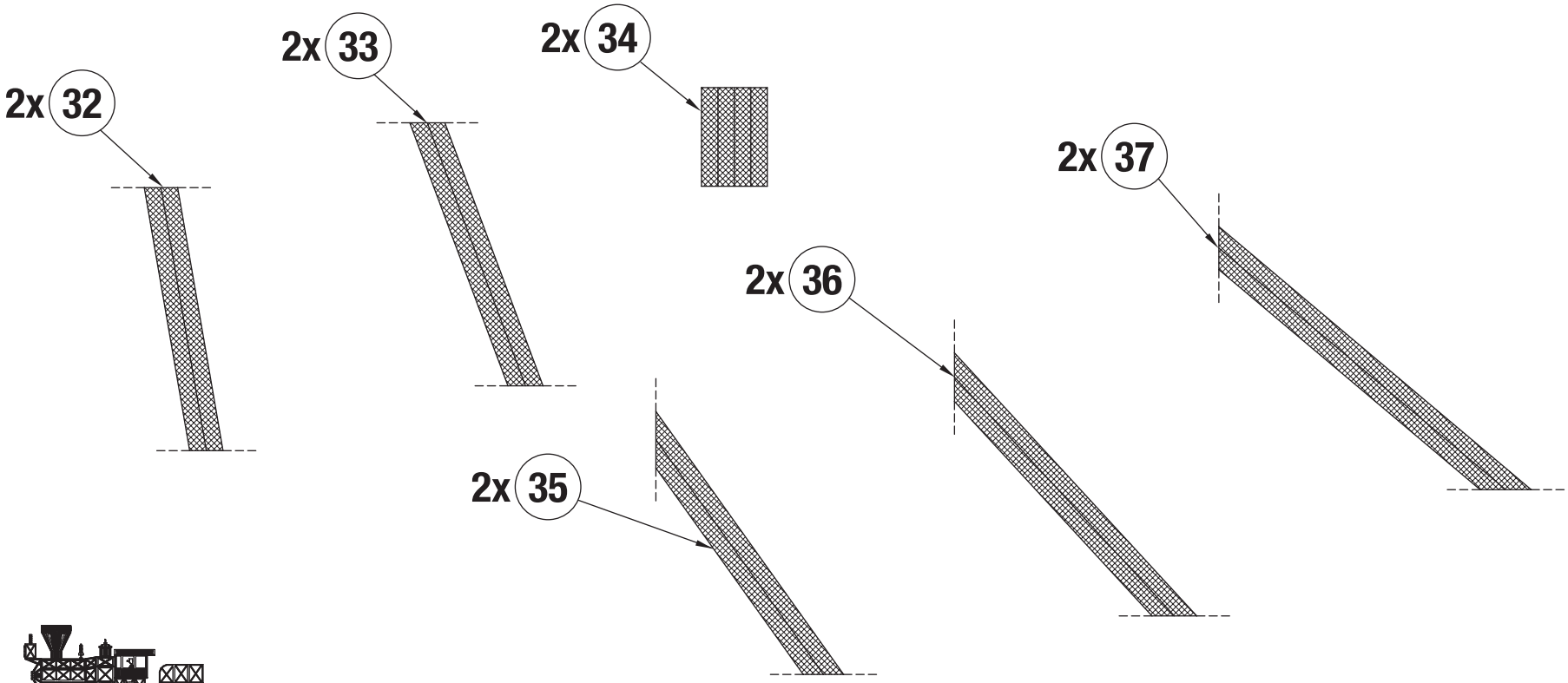
2x 32
2x 33
2x 34
2x 37
2x 36
2x 35

3D

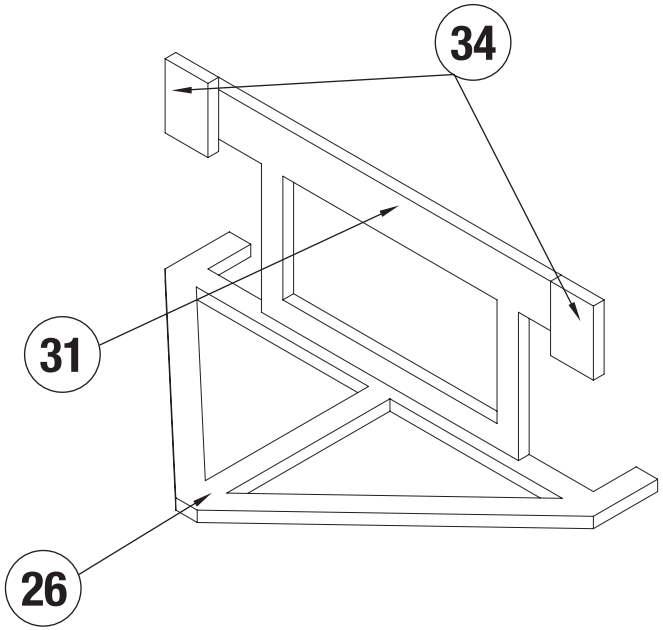

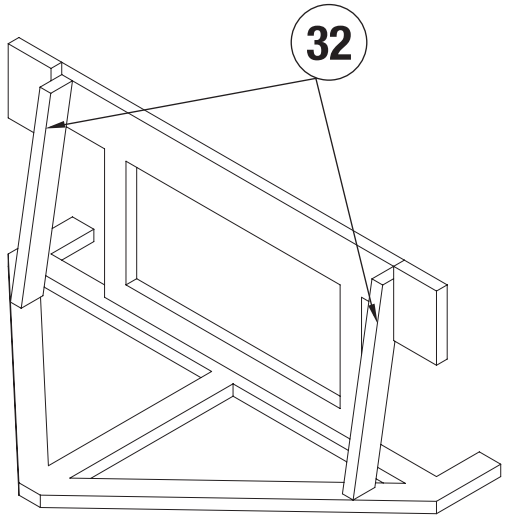

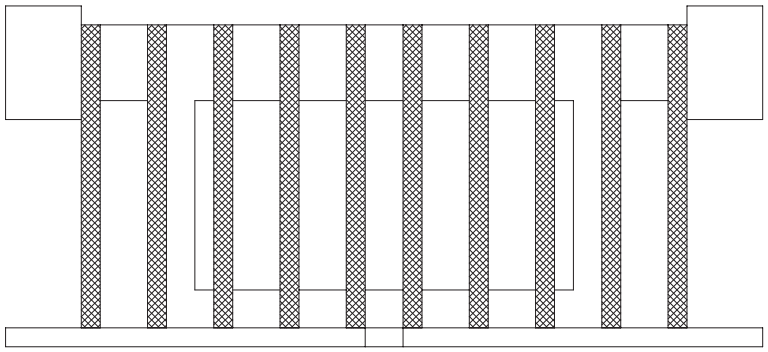

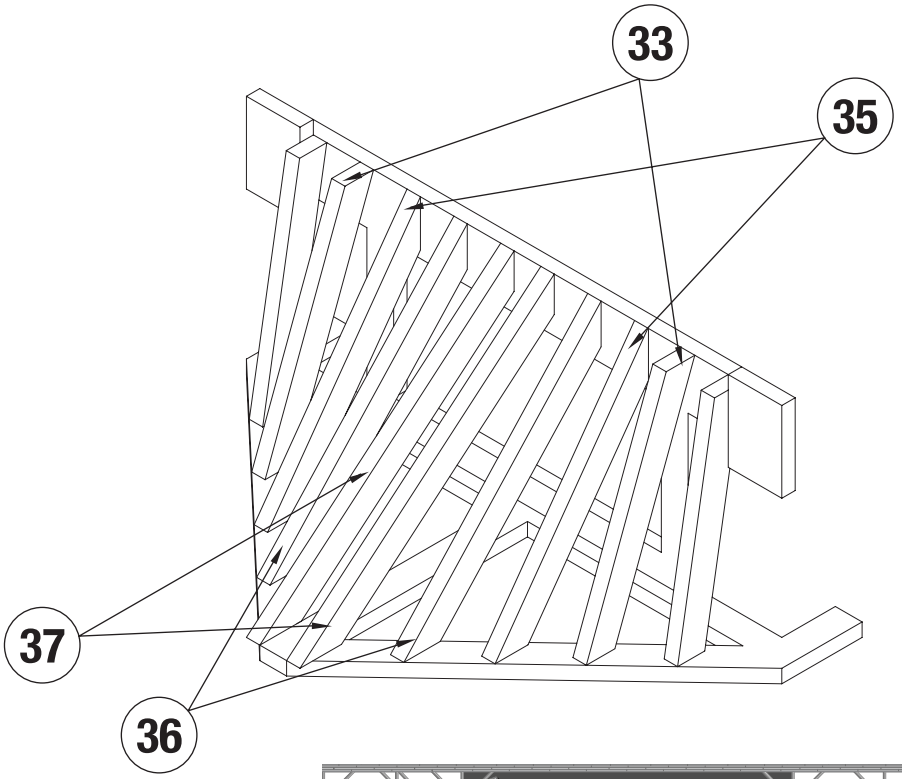

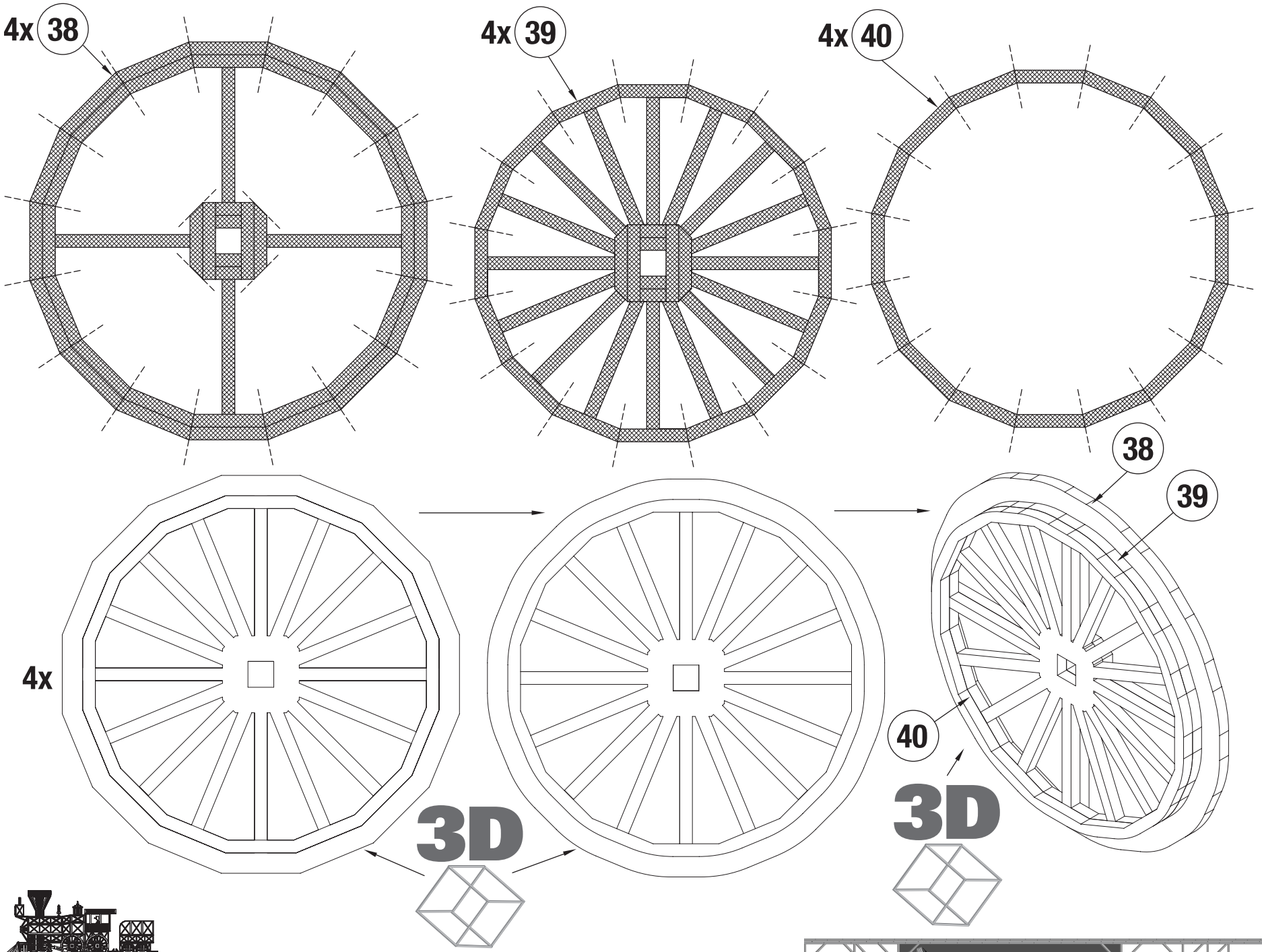
4x 38
4x 39
4x 40
38
39
40
4x
3D
3D

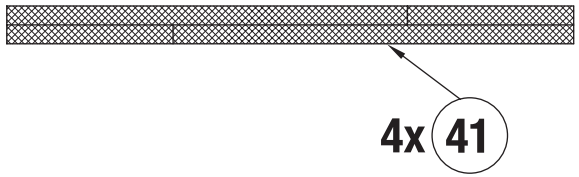
4x
41

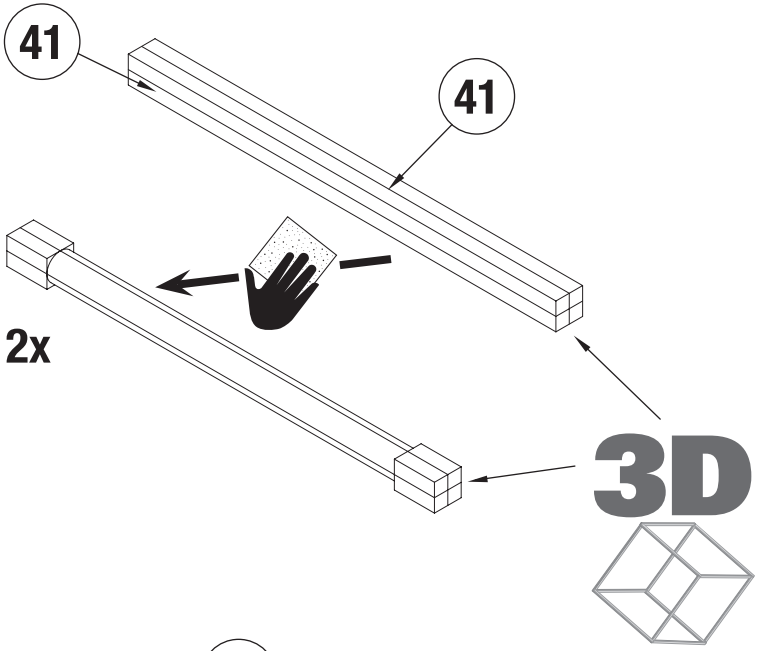
41
41
2x
3D

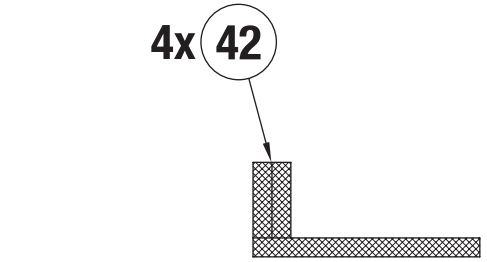
4x
42

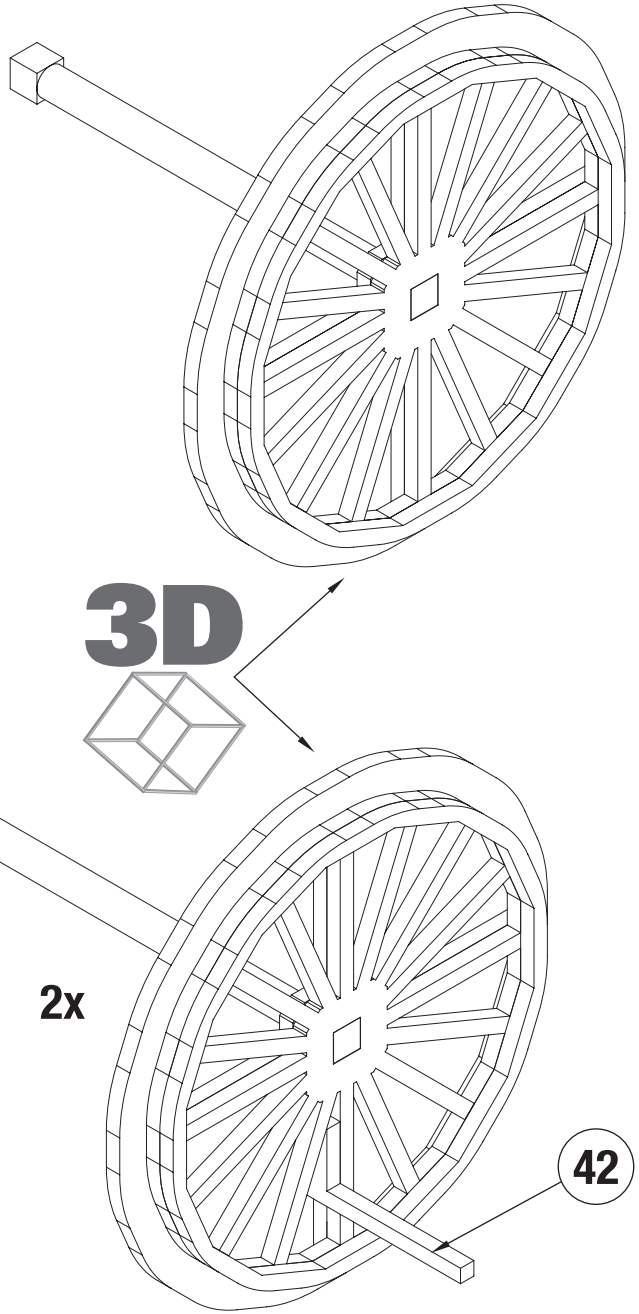
3D
2x
42

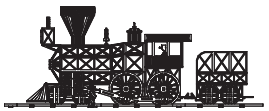

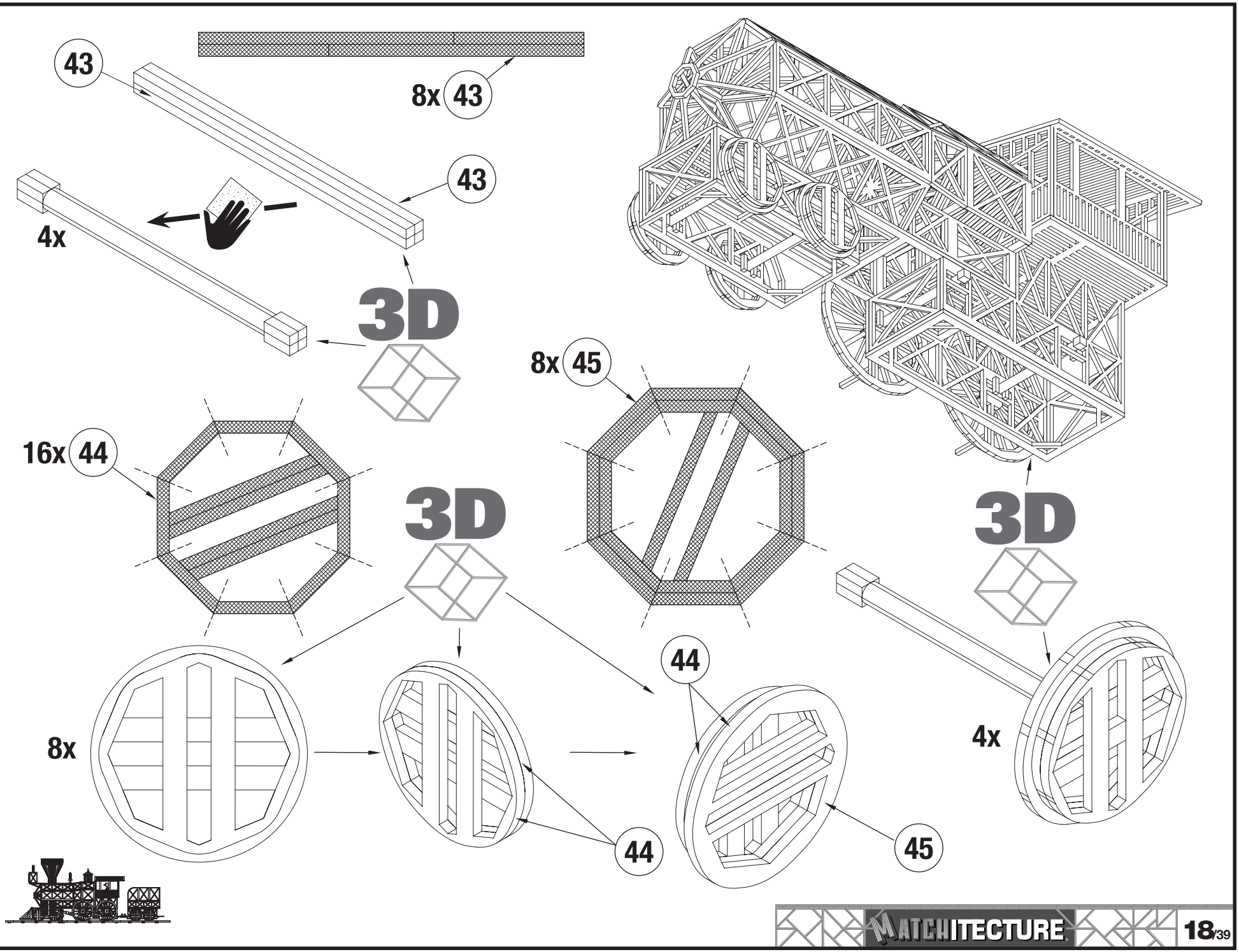
43
8x 43
43
4x
3D
8x 45
16x 44
3D
3D
8x
44
44
45
4x

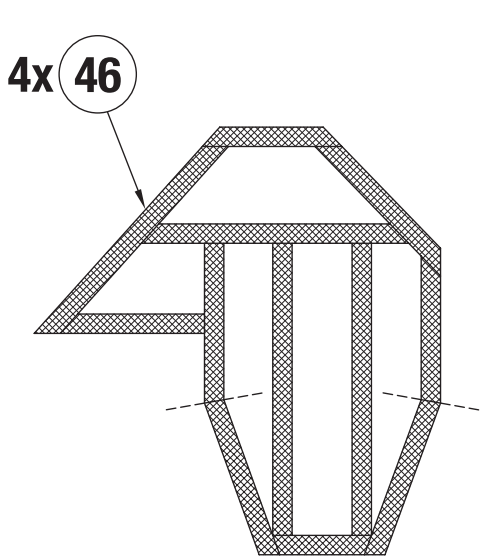
4x
46

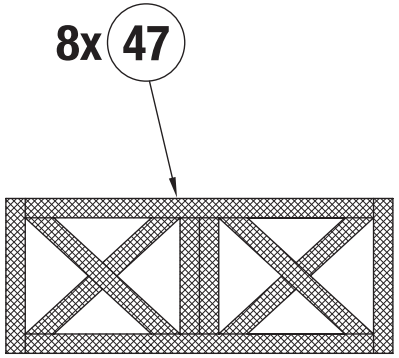
8x
47

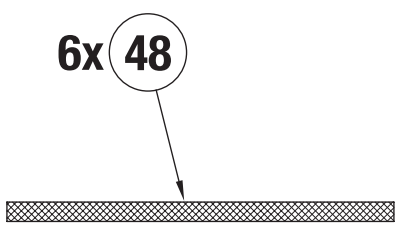
6x
48

2x
49

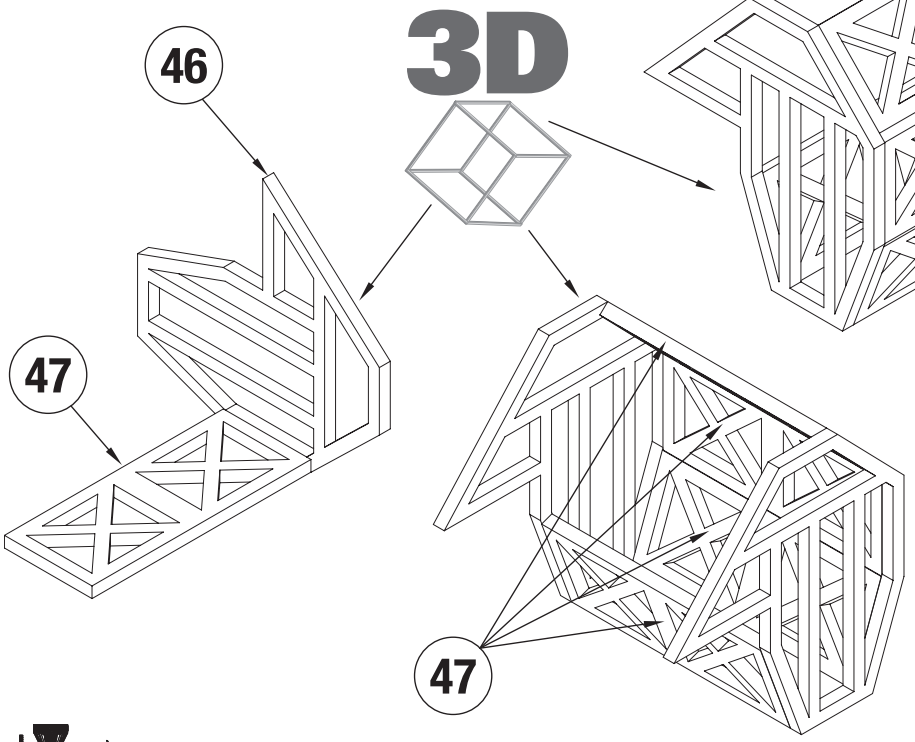
3D
46
47
47

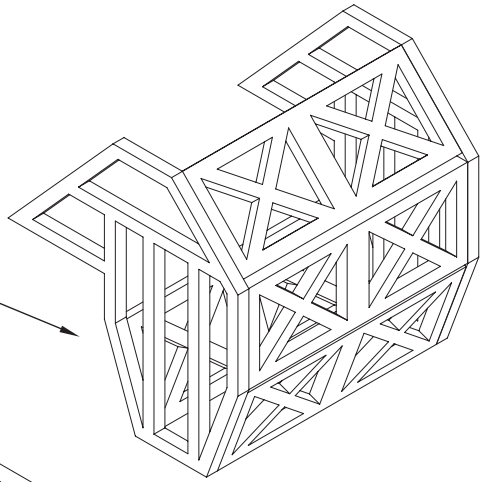

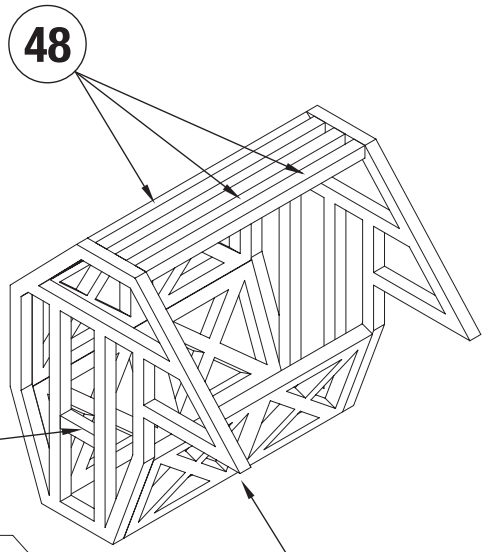
48
46

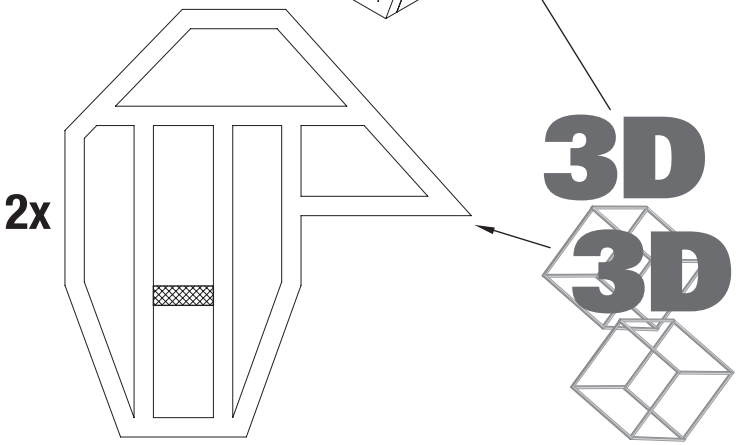
2x
3D
3D

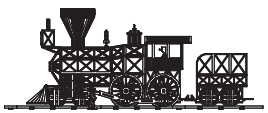

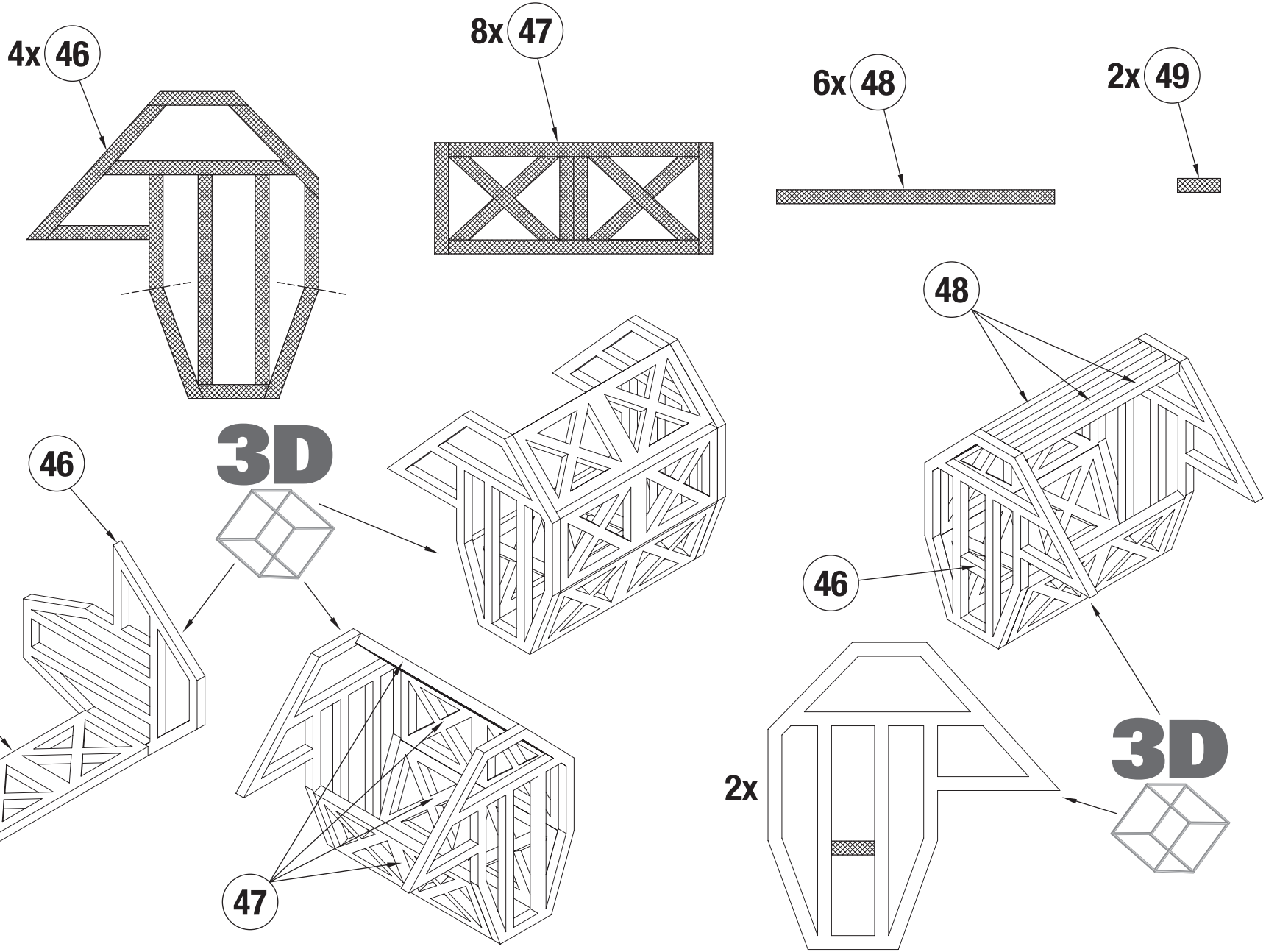
4x 46
8x 47
6x 48
2x 49
3D
46
47
47
48
46
2x
3D

2x 50

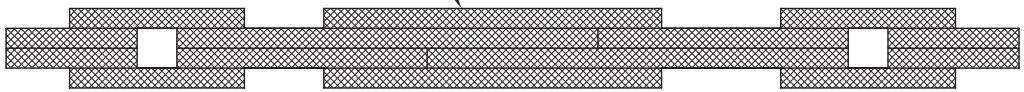

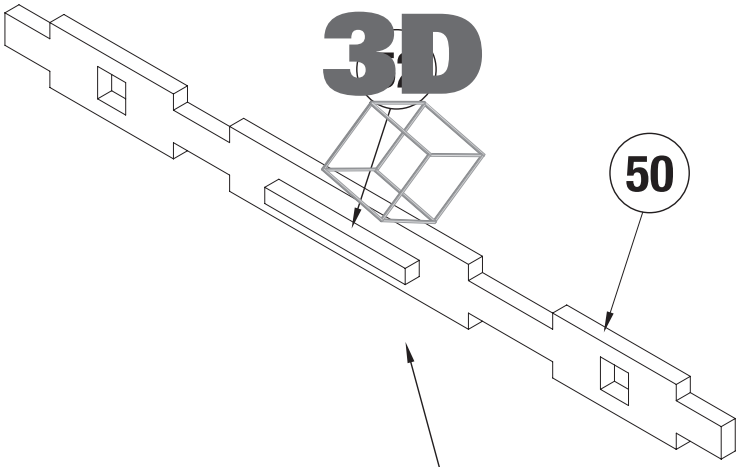

2x 51

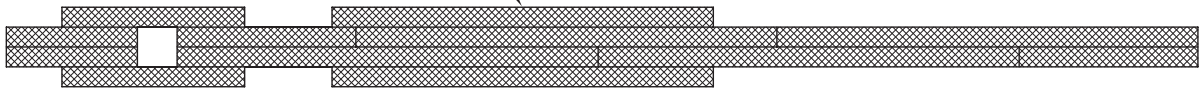

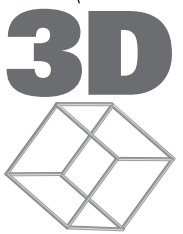

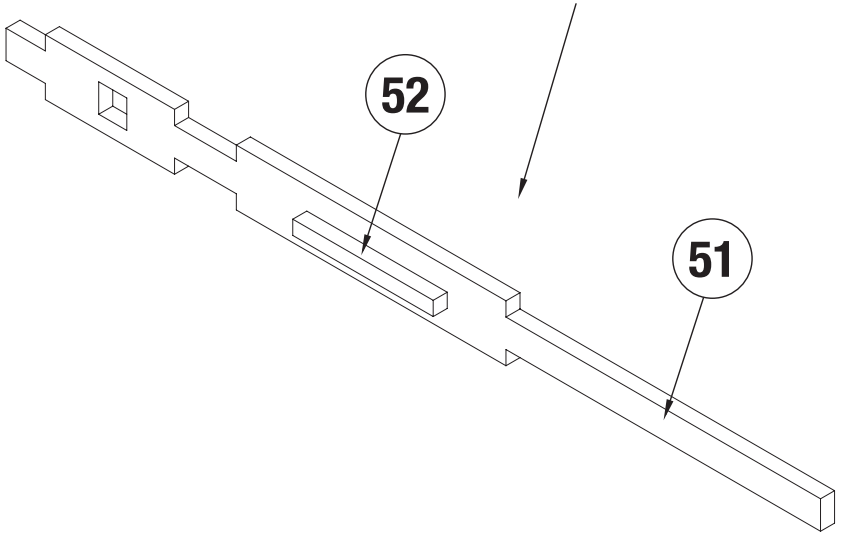

4x 52

10x 53

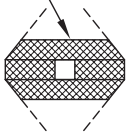

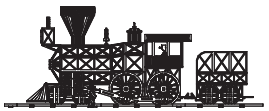

2x 50

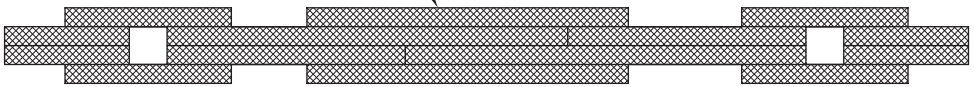

2x 51

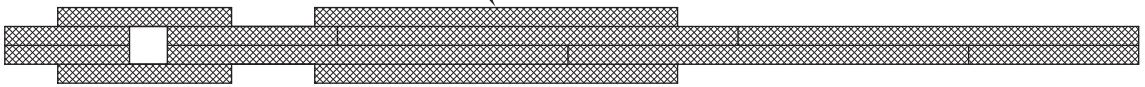

4x 52

10x 53

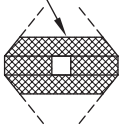

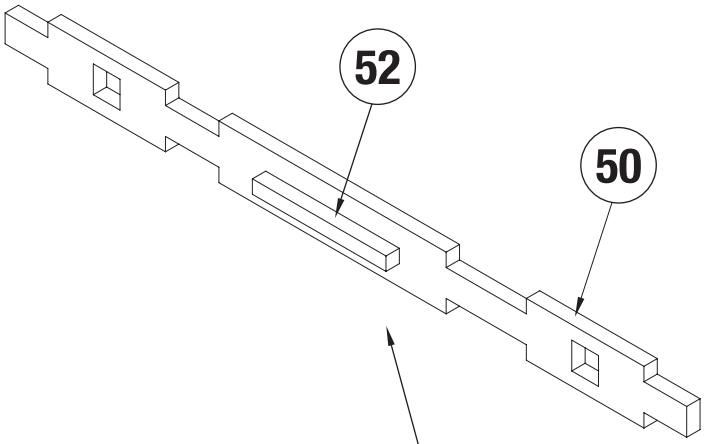

3D

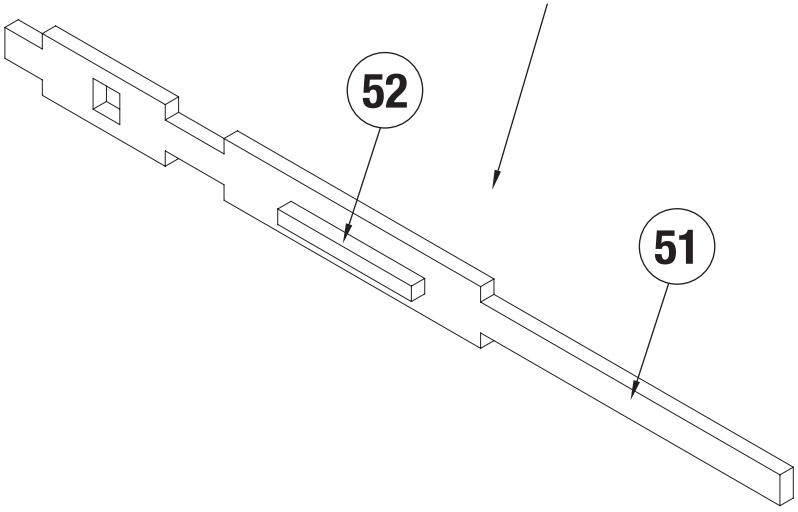

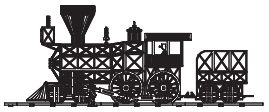

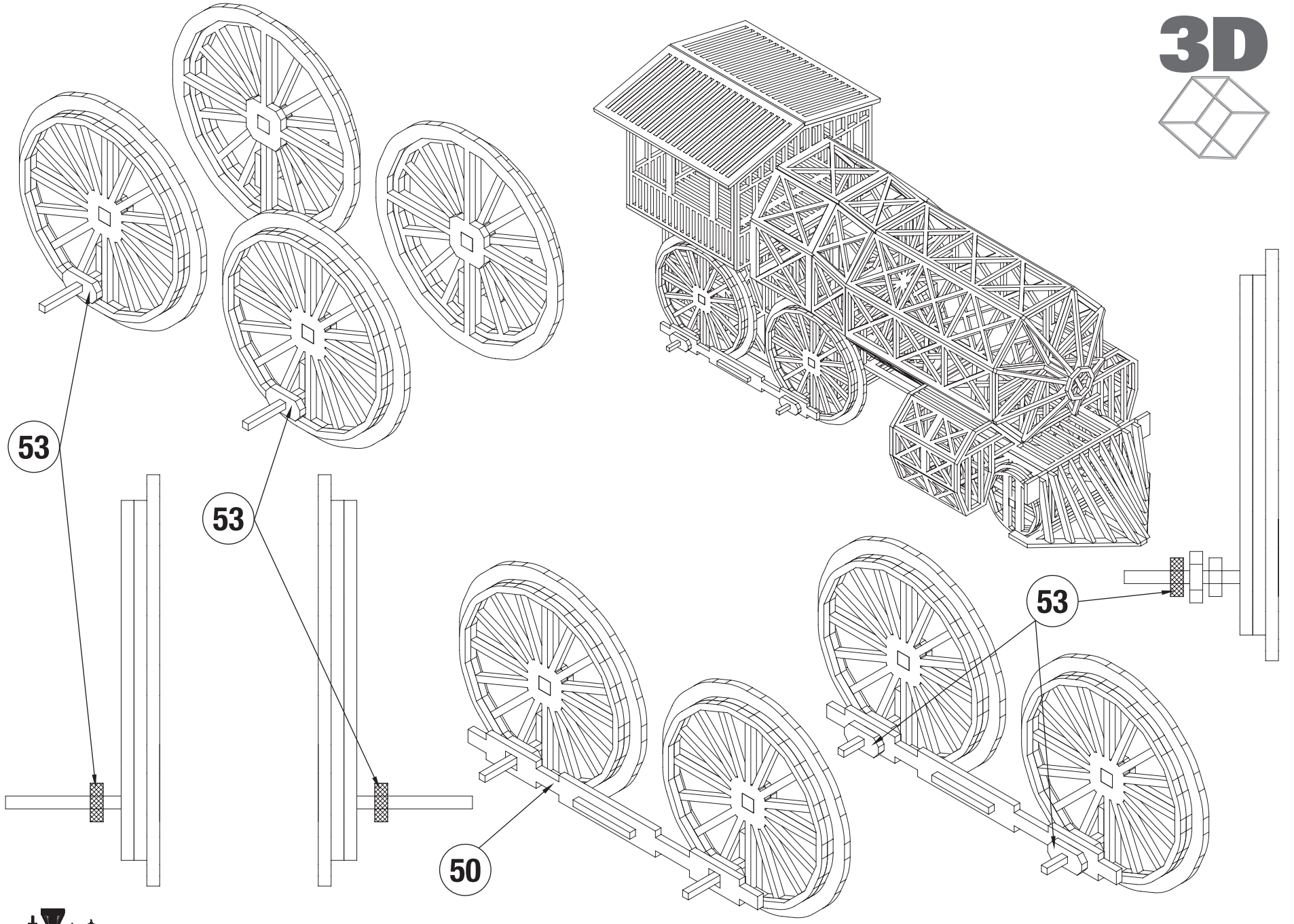
3D
53
53
53
50

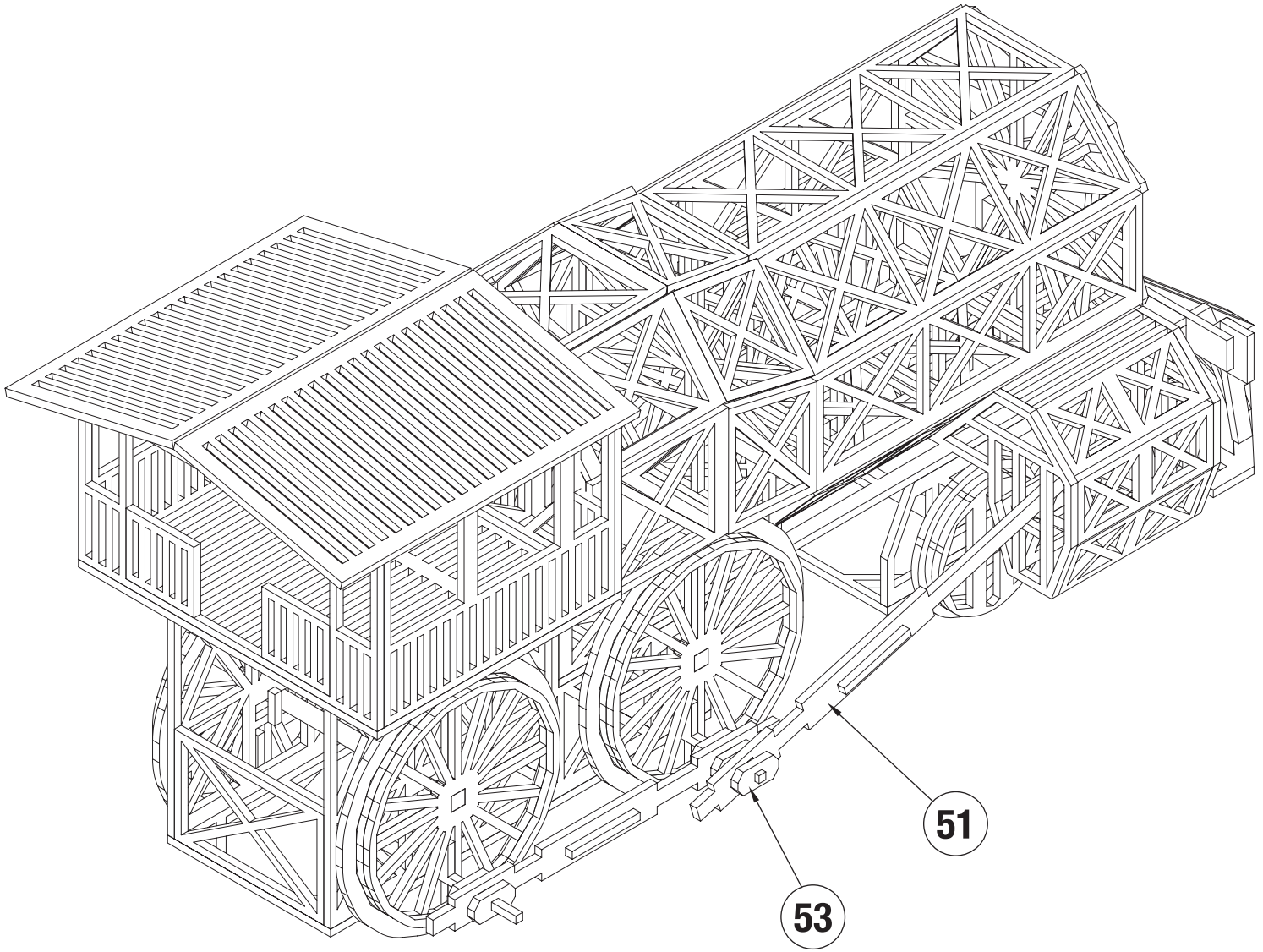

3D

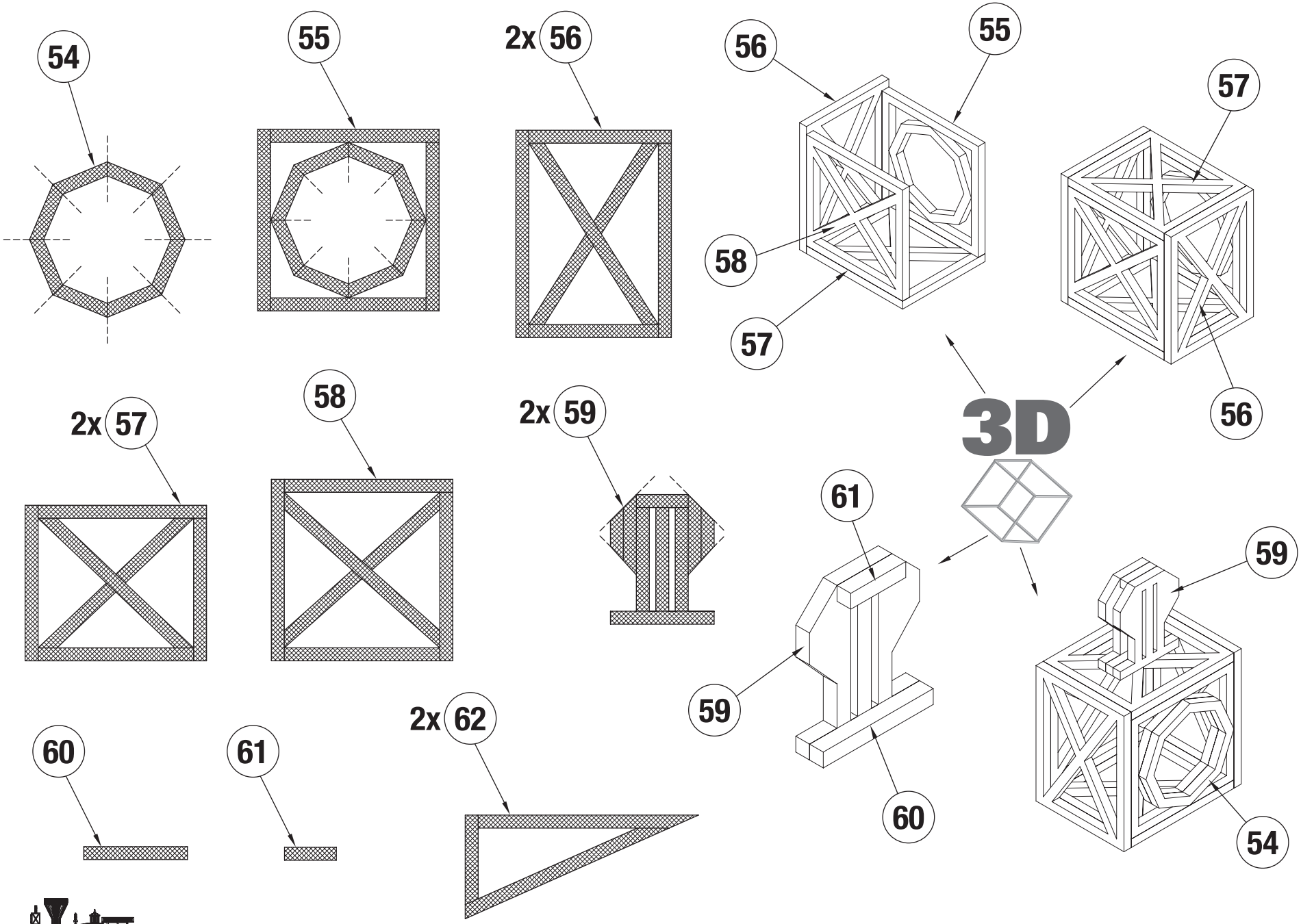
54
55
2x 56
56
55
57
58
57
56
3D
2x 57
58
2x 59
61
59
59
60
54
60
61
2x 62

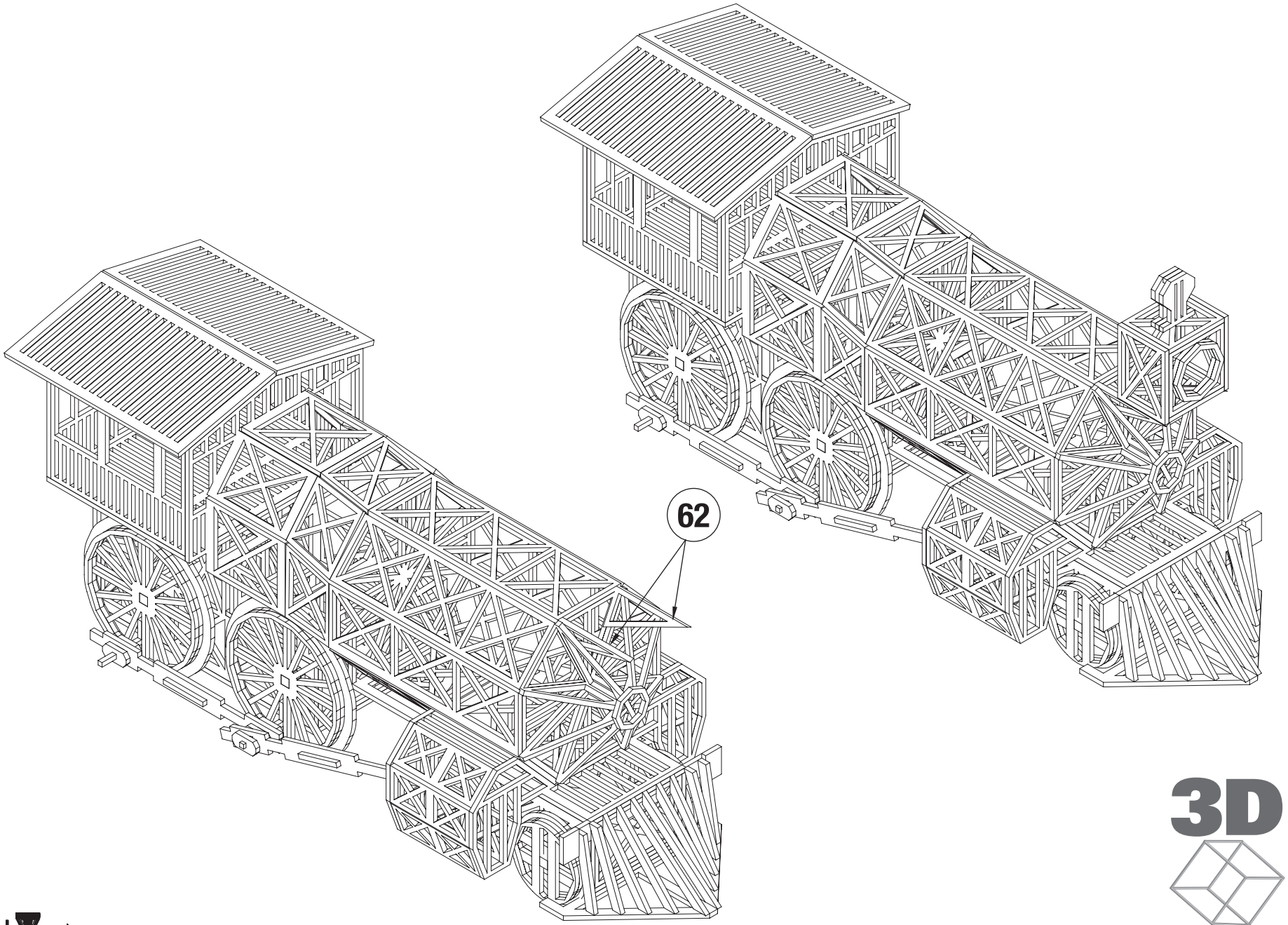

3D

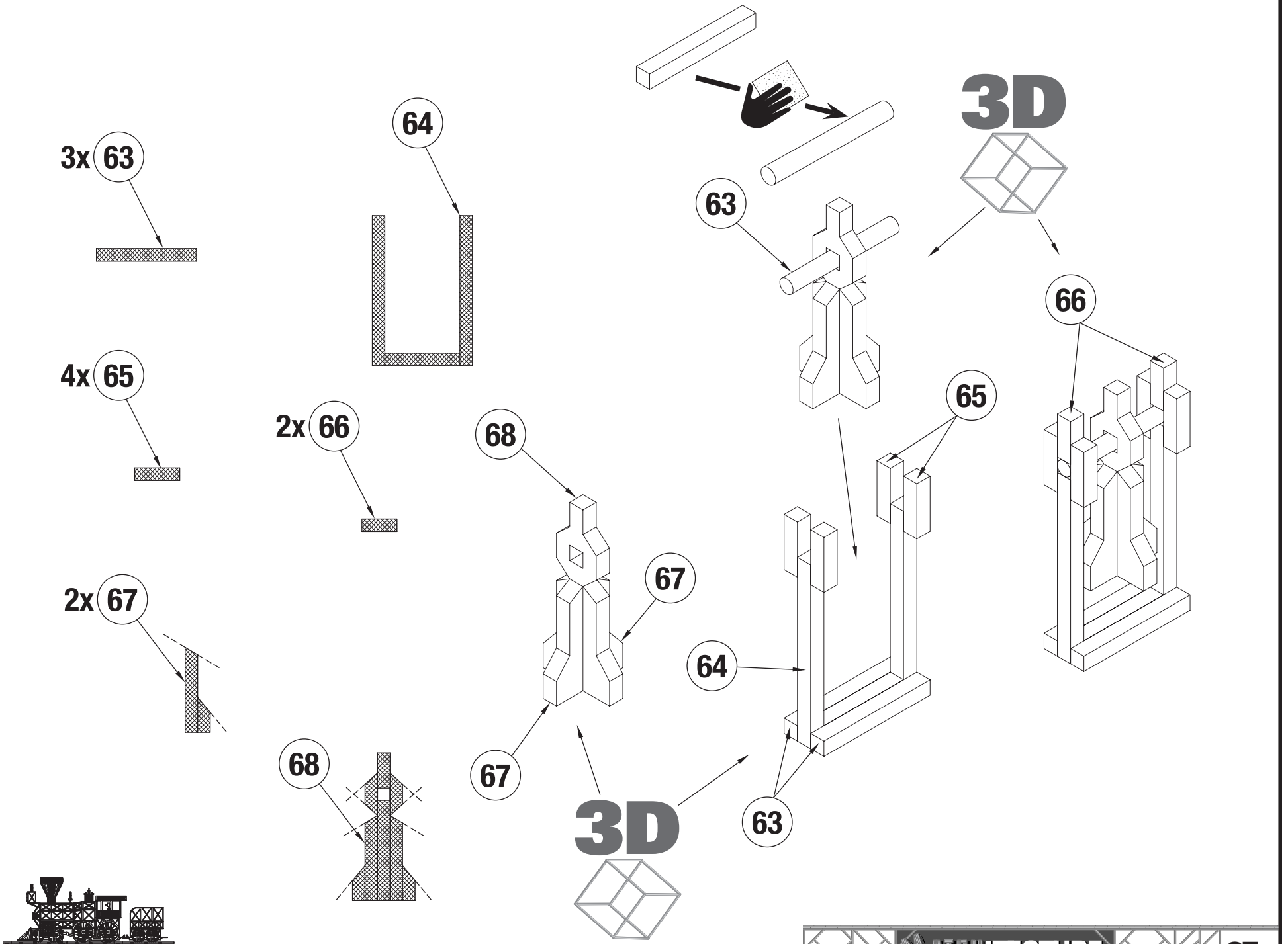
3x 63
4x 65
2x 66
2x 67
64
68
67
68
67
63
3D
3D
63
64
65
66
63

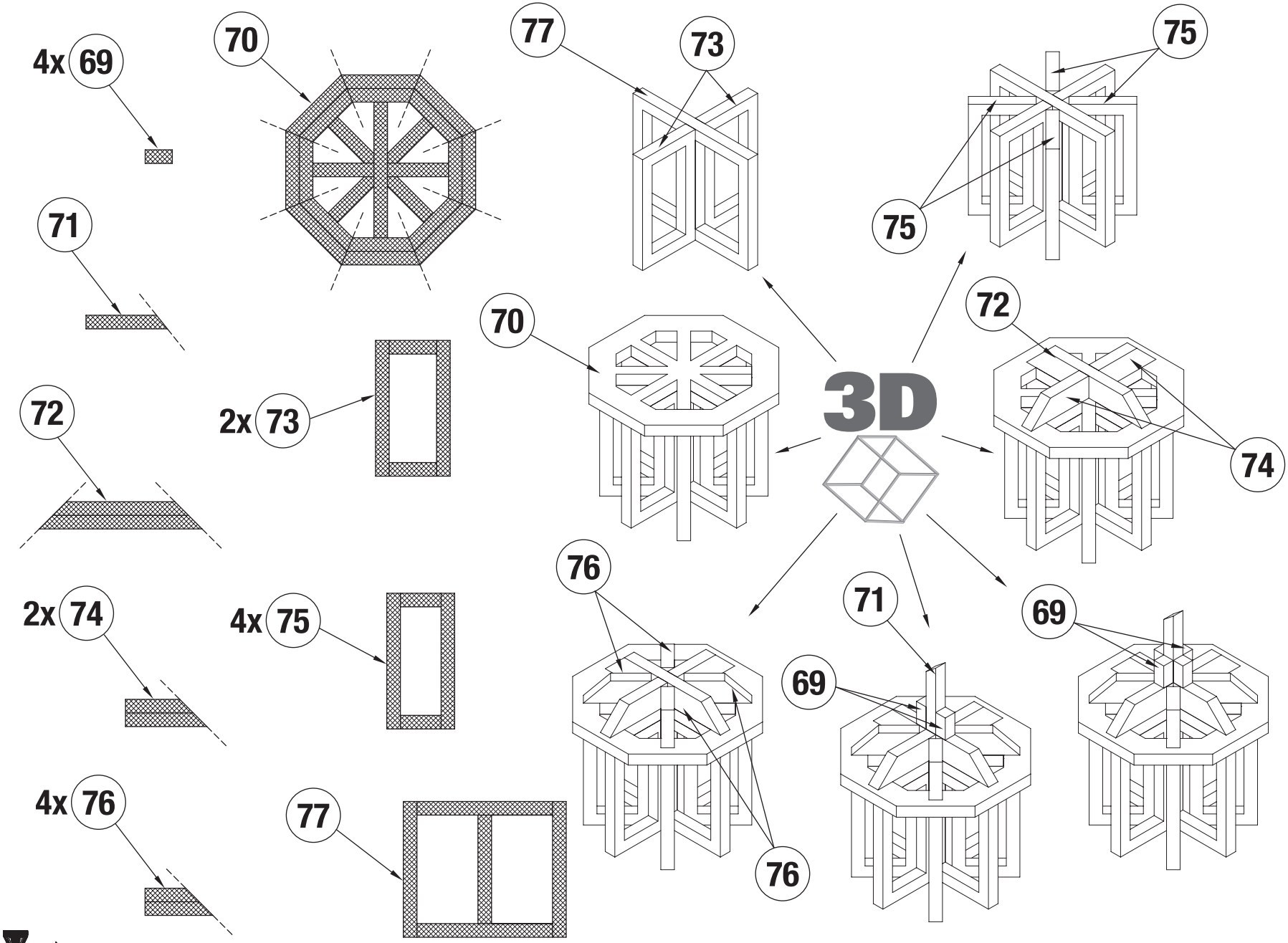
4x 69
70
71
2x 73
72
2x 74
4x 75
4x 76
77
73
77
75
75
70
72
74
3D
76
76
71
69
69

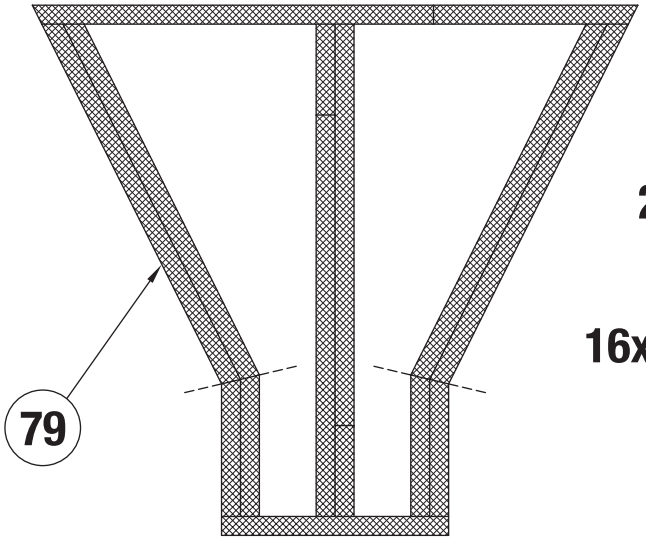
79

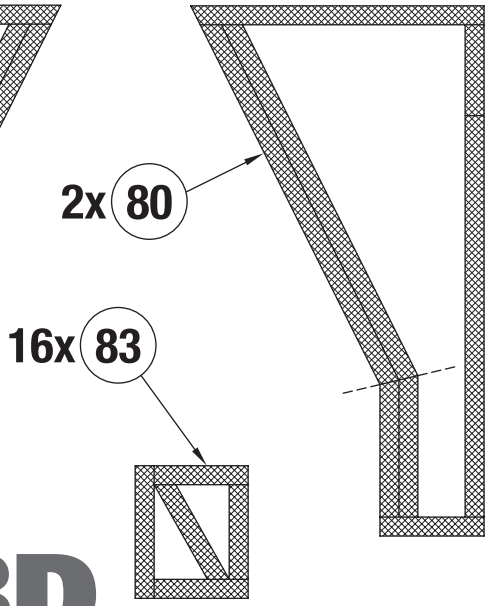
2x 80
16x 83

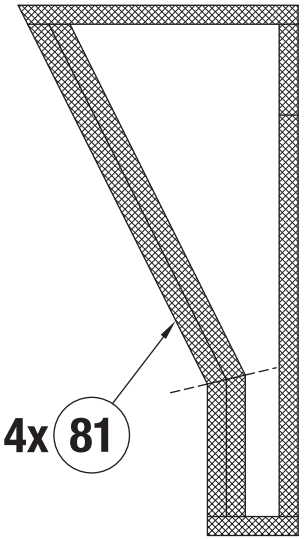
4x 81

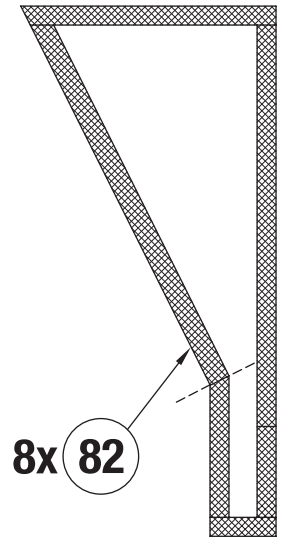
8x 82

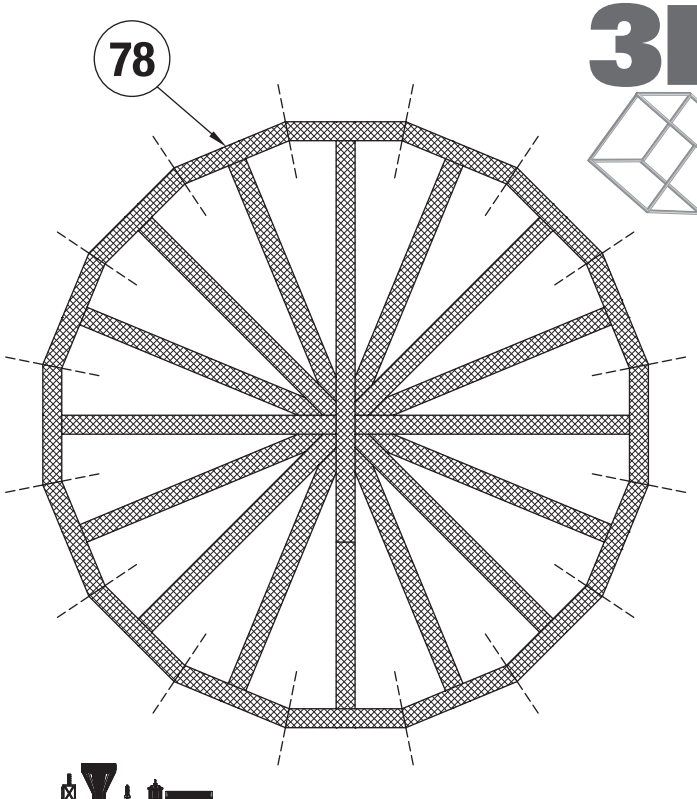
78
3D
79
80
81
81
83
82
82
3D
78

3D

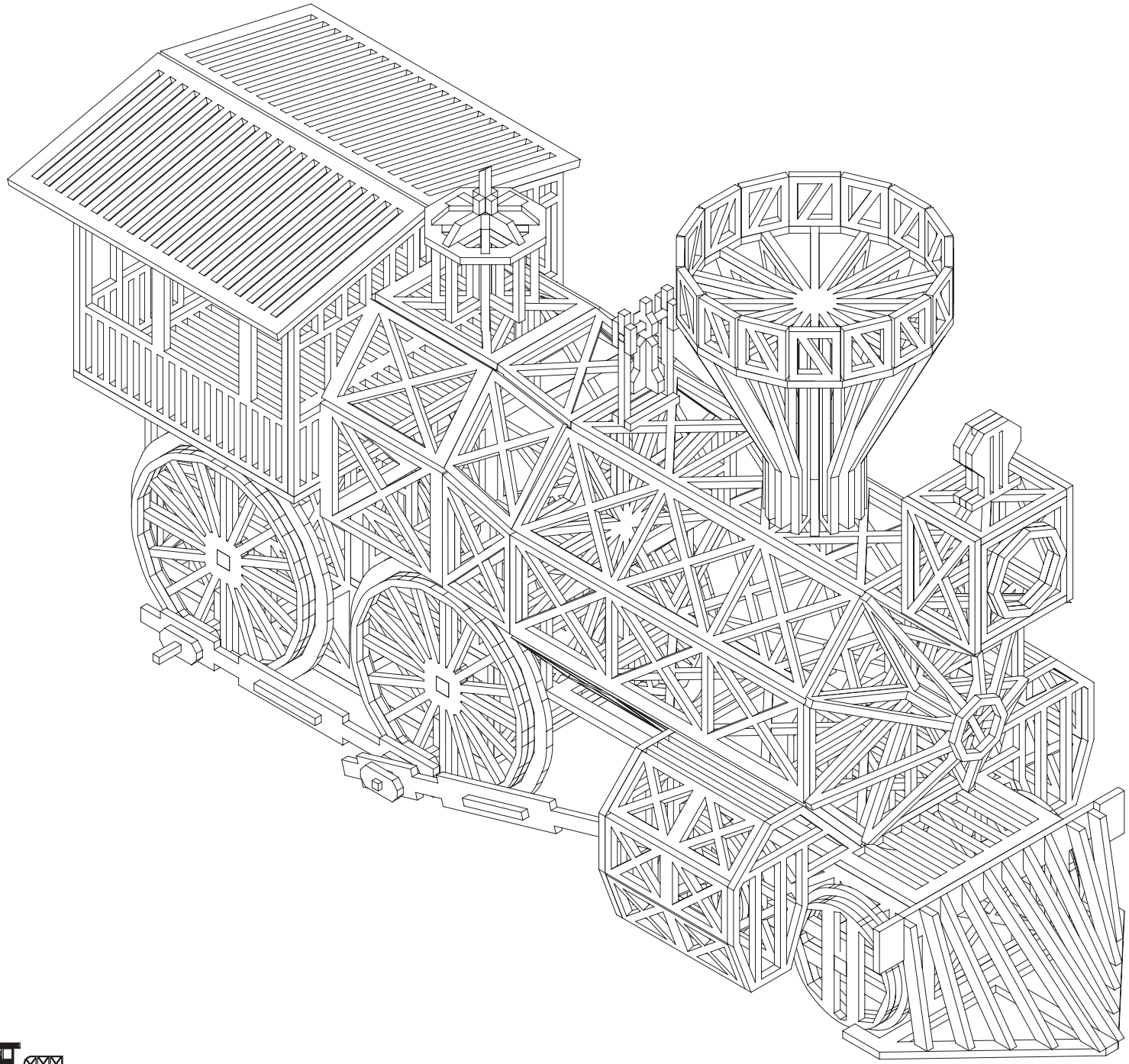

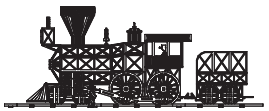

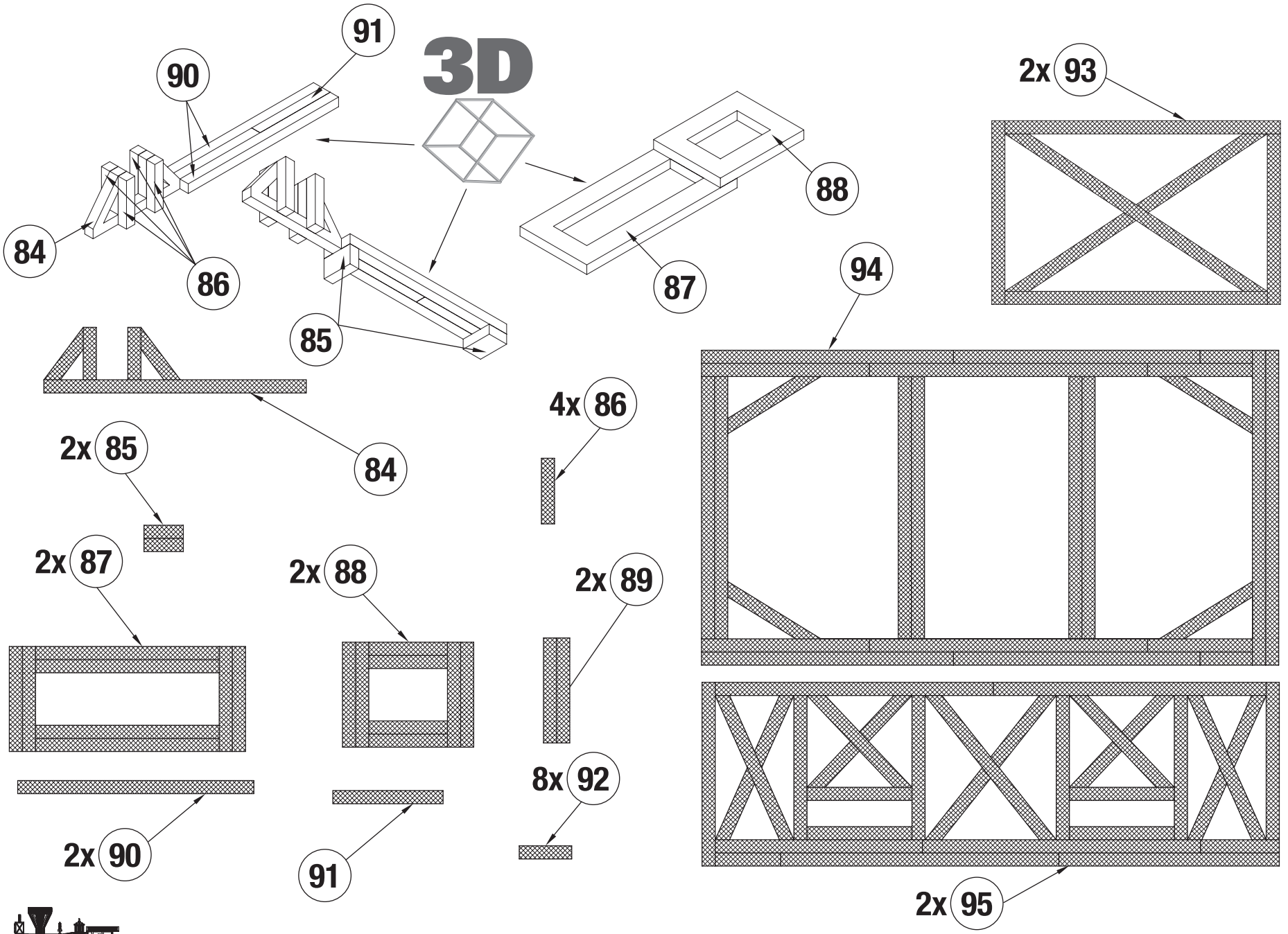
3D
91
90
84
86
85
88
87
2x 93
94
84
2x 85
4x 86
2x 87
2x 88
2x 89
2x 90
91
8x 92
2x 95

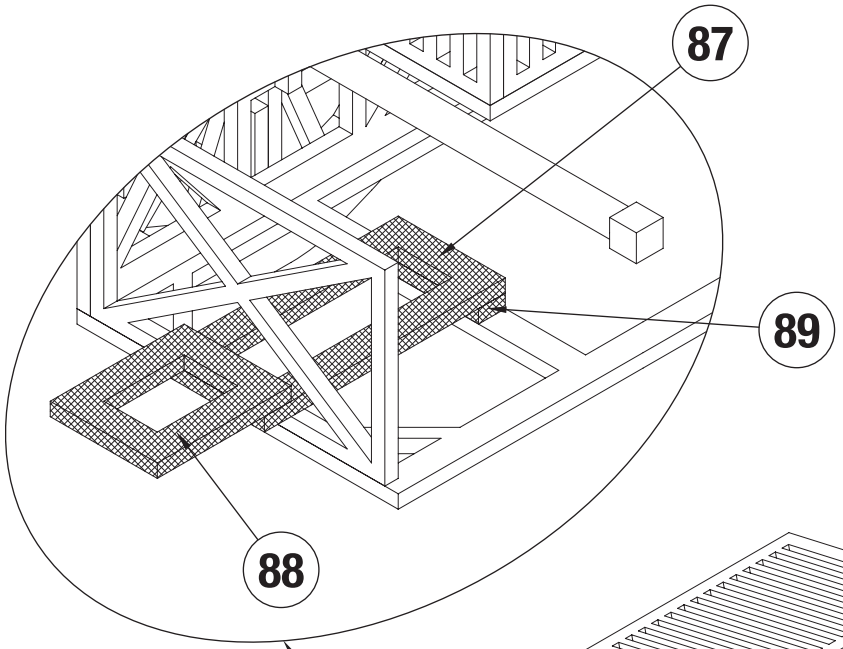

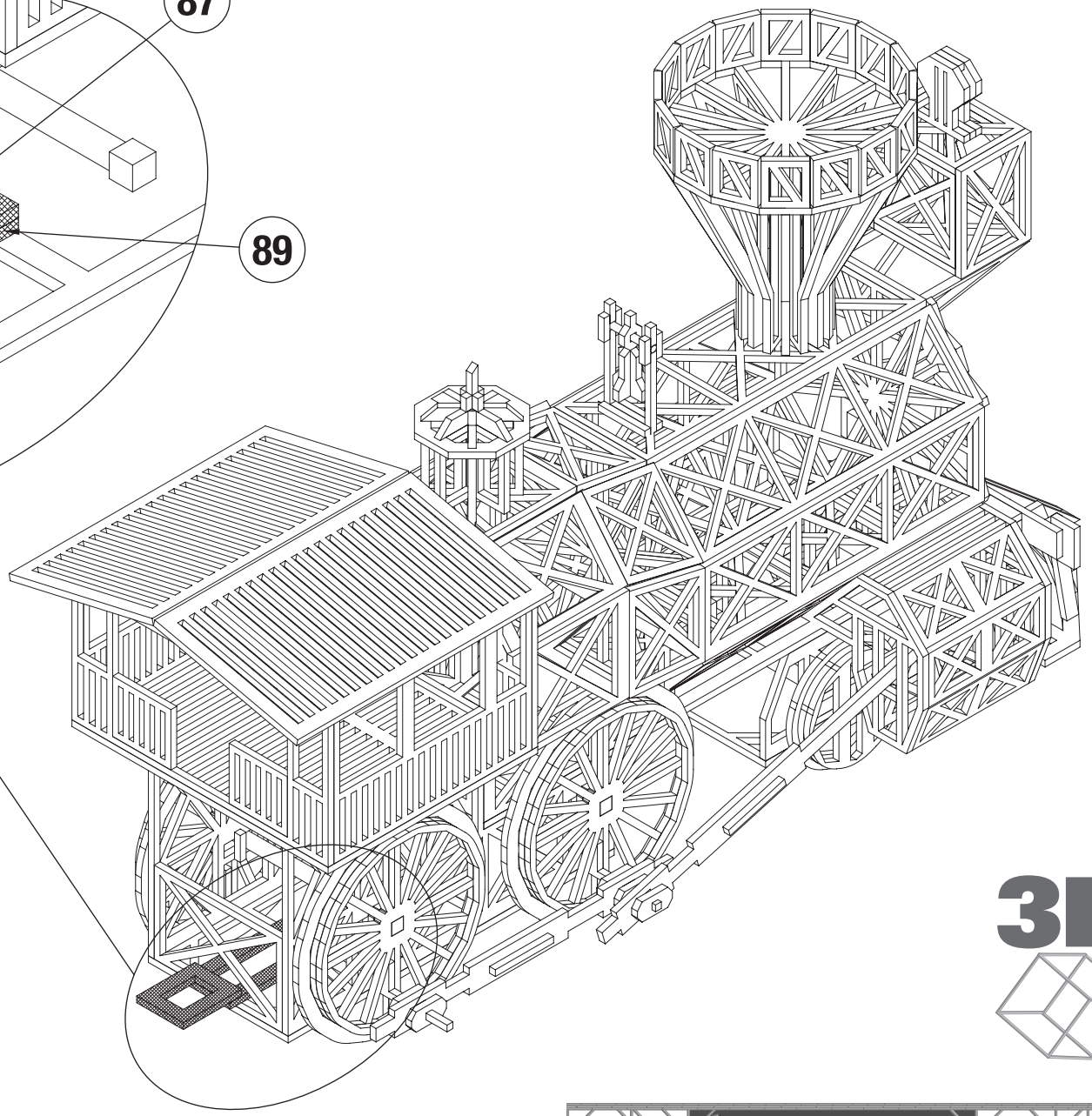

3D

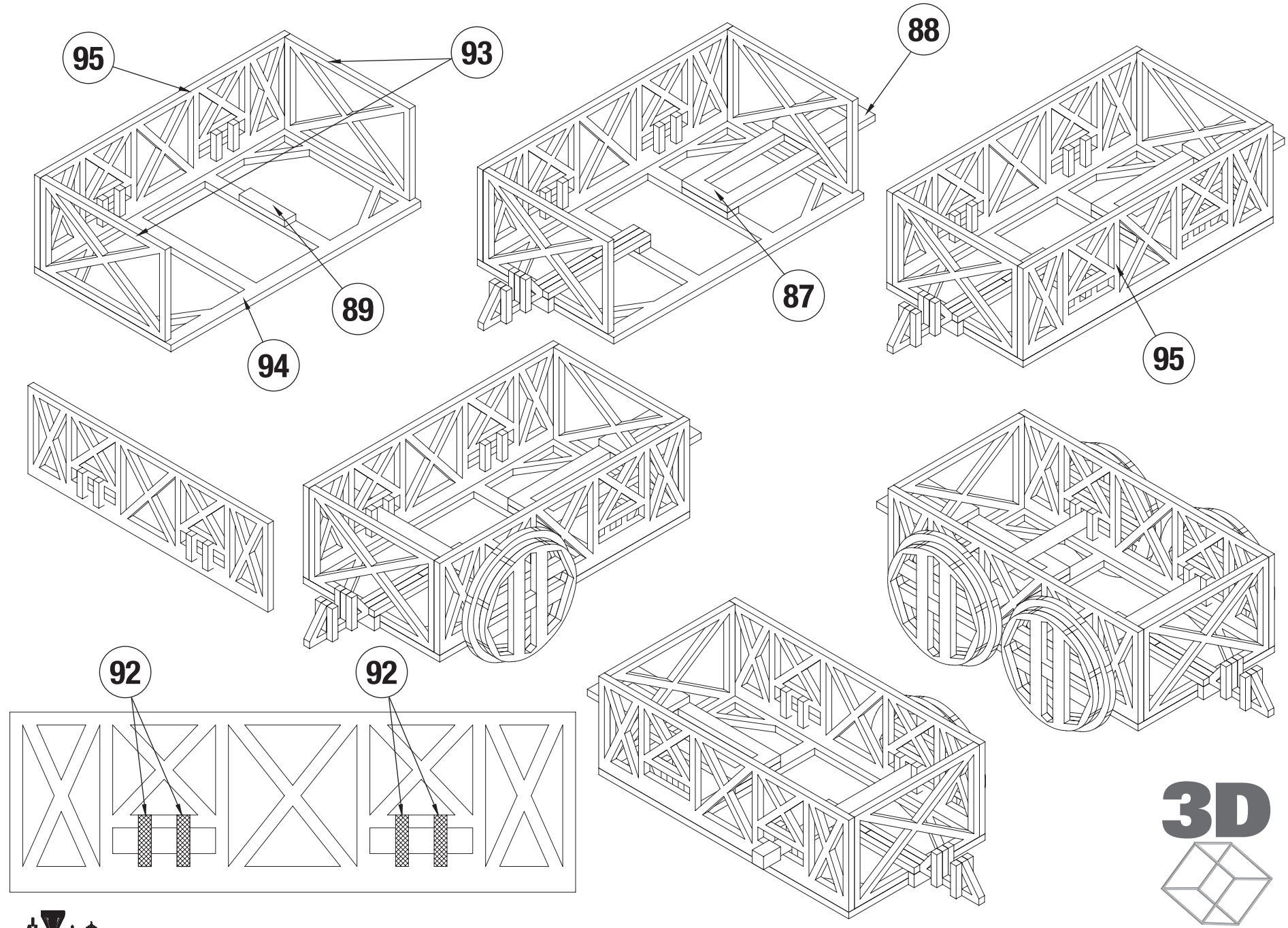
95
93
89
94
88
87
95
92
92

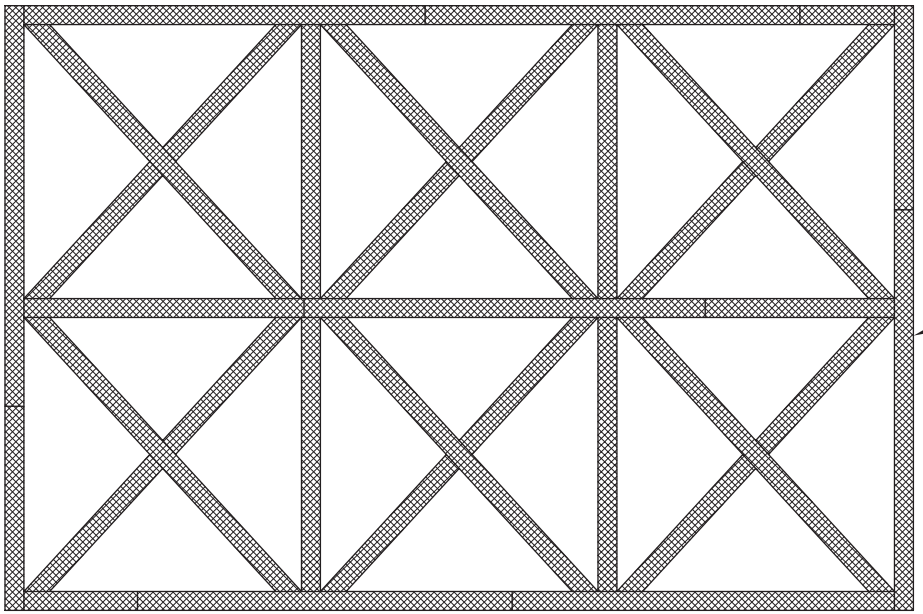

96

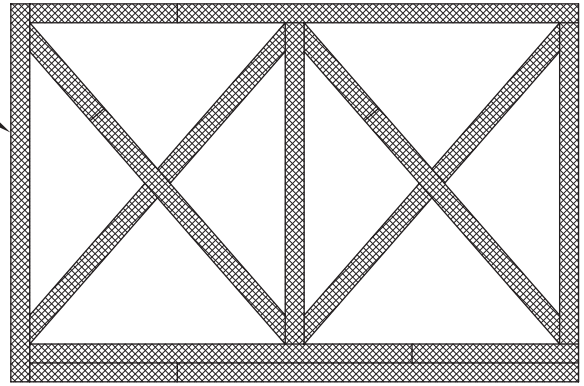

97

2x 98

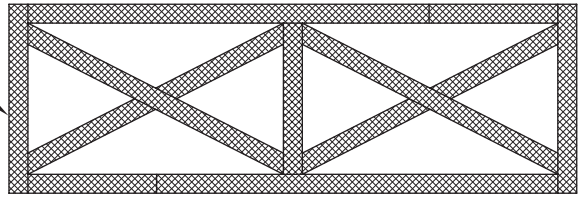

2x 99

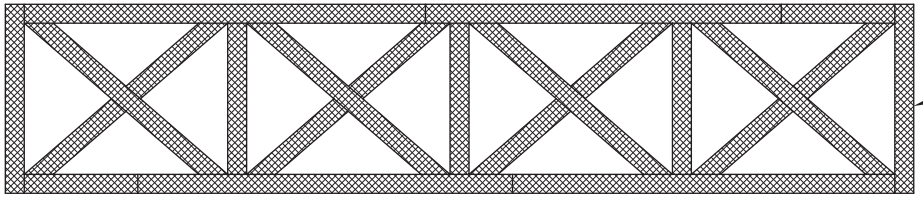

2x 100

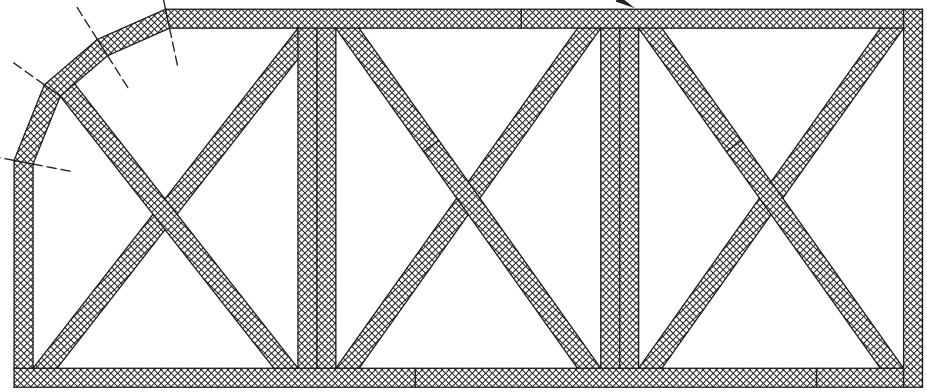

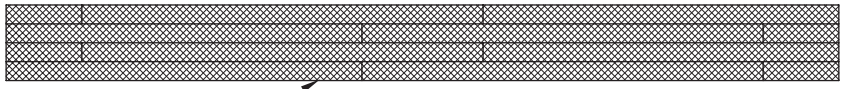

12x 101

6x 102

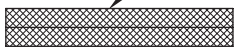

18x 103

6x 104

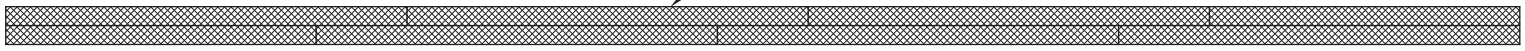

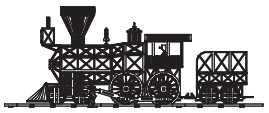

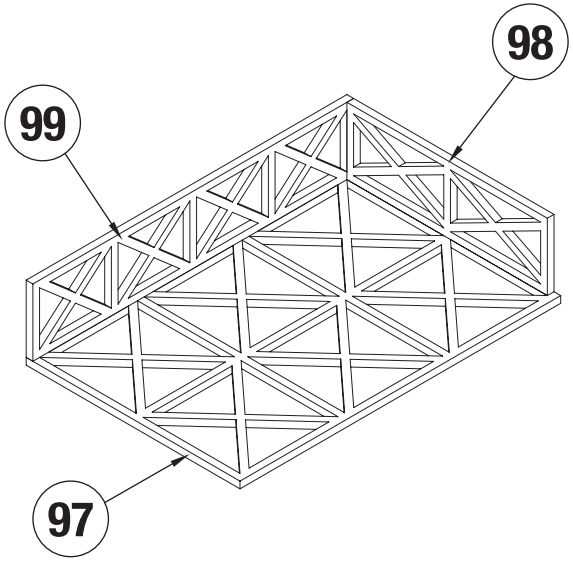

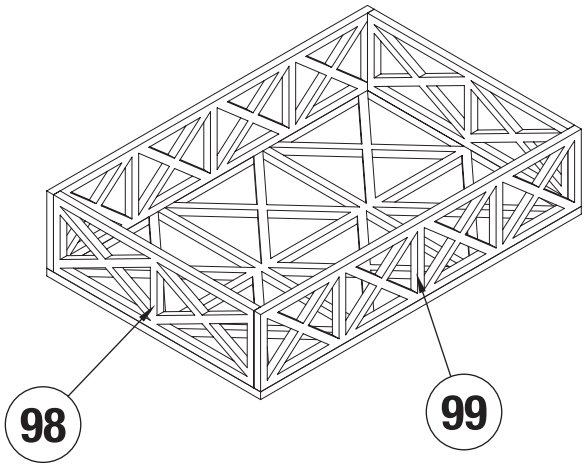

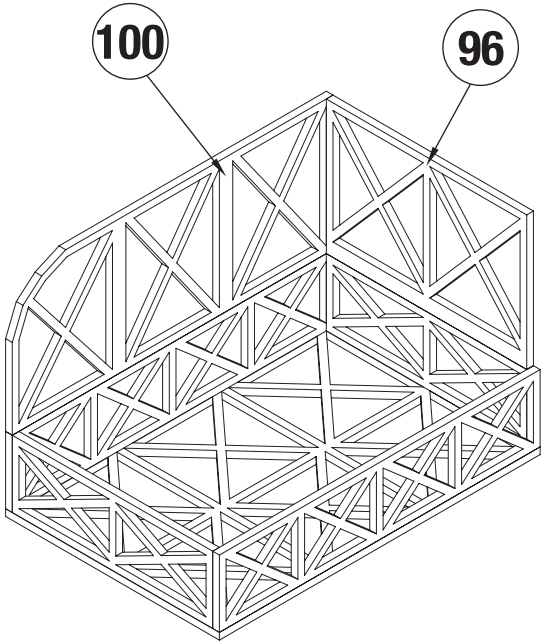

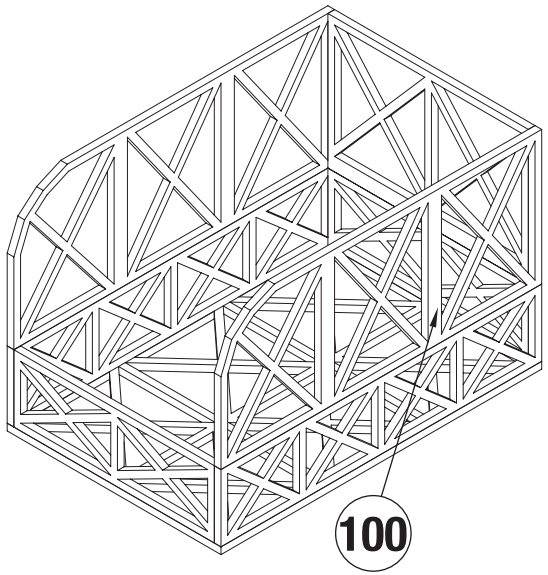

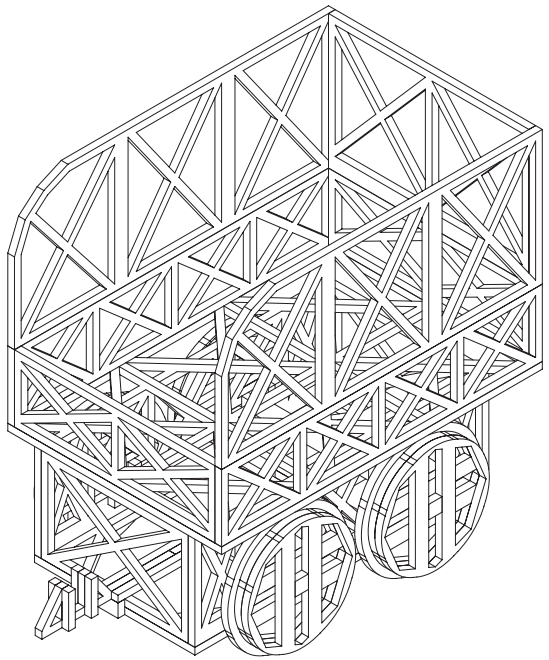

3D

3D

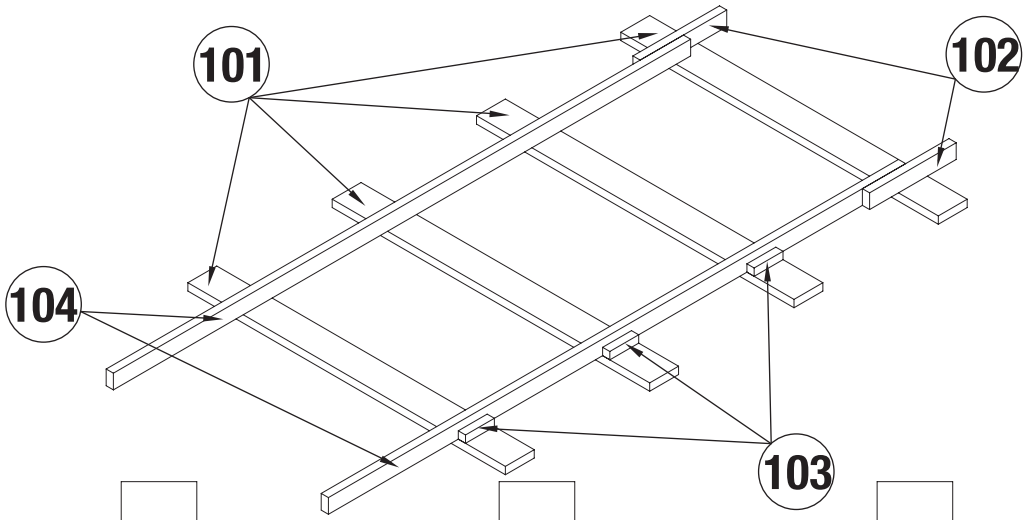

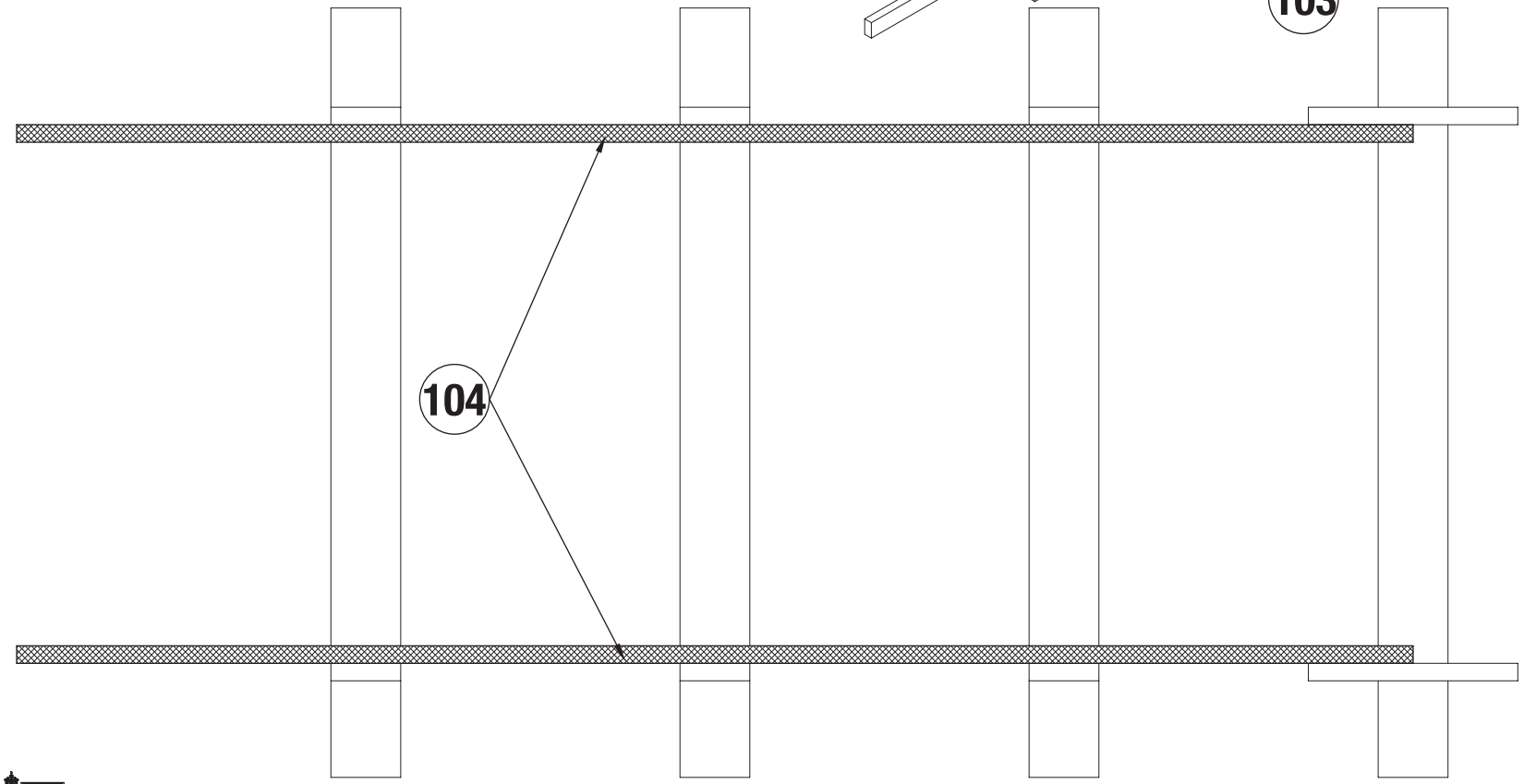

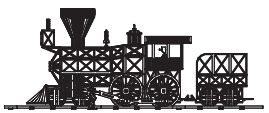

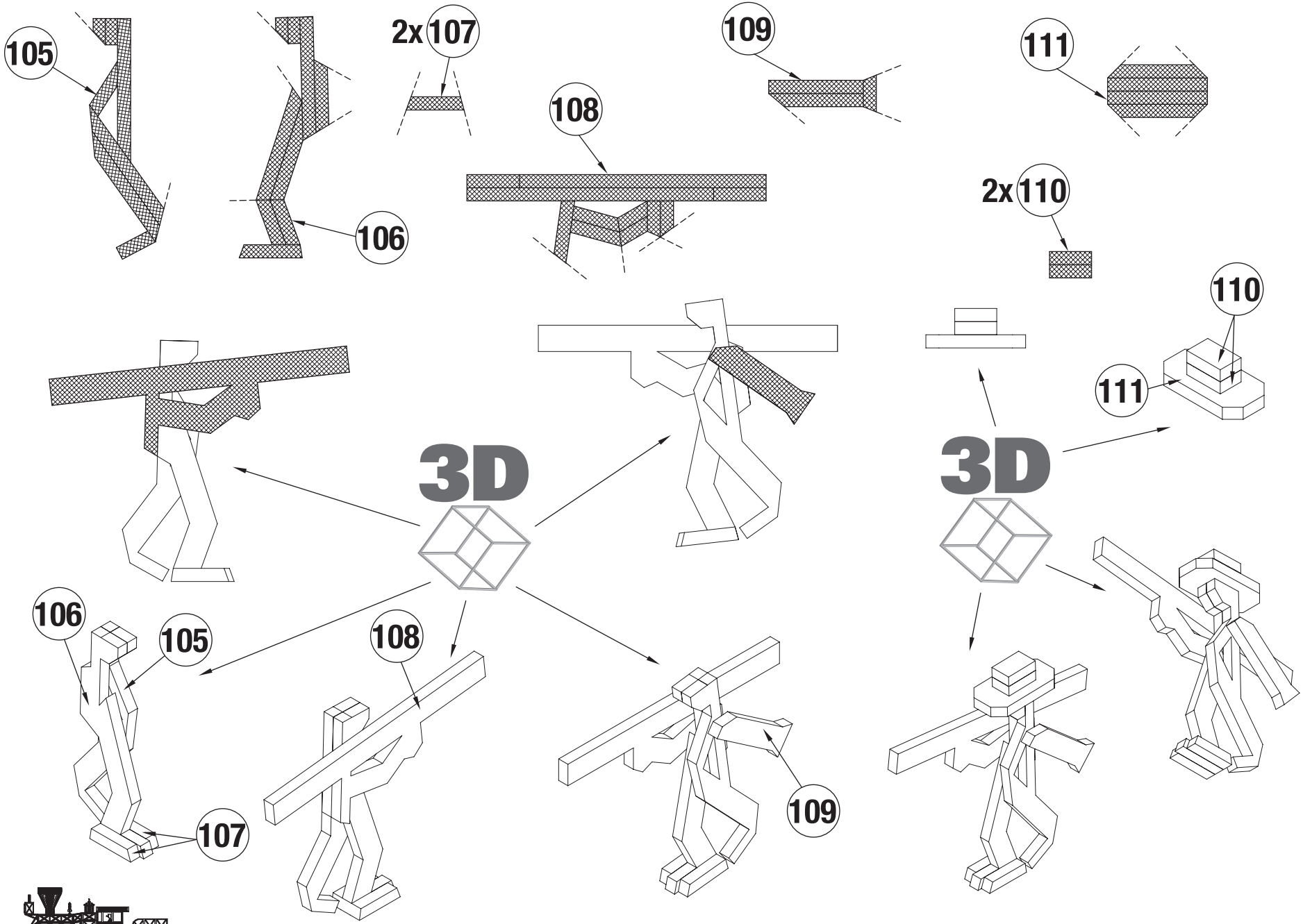
105
106
2x 107
108
109
111
2x 110
110
111
3D
3D
106
105
107
108
109

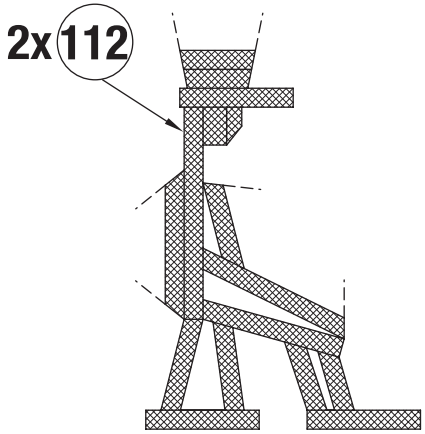
2x112

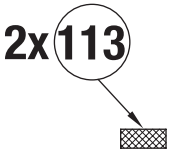
2x113

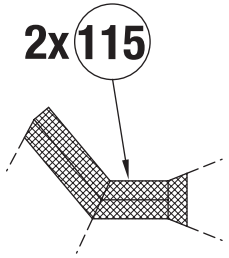
2x115

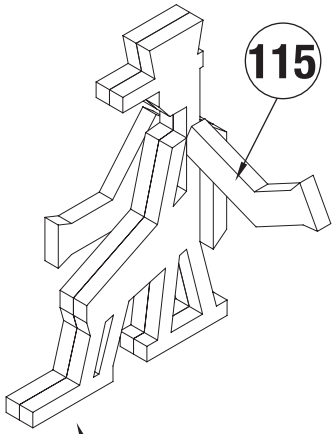
115

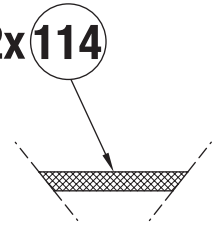
2x114

3D

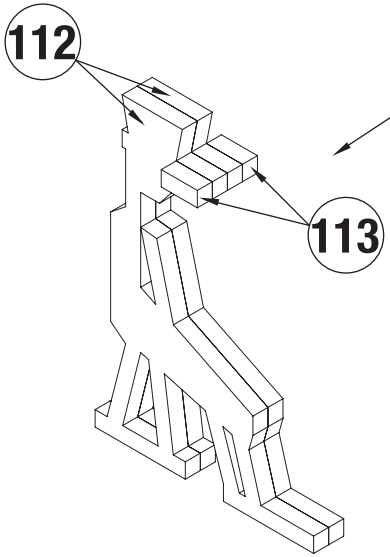
112
113

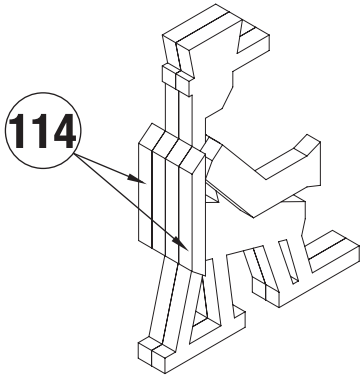
114

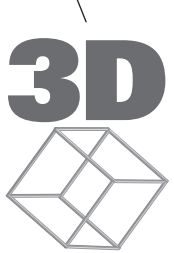
3D

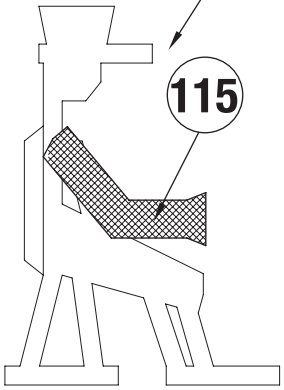
115

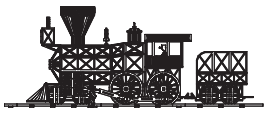

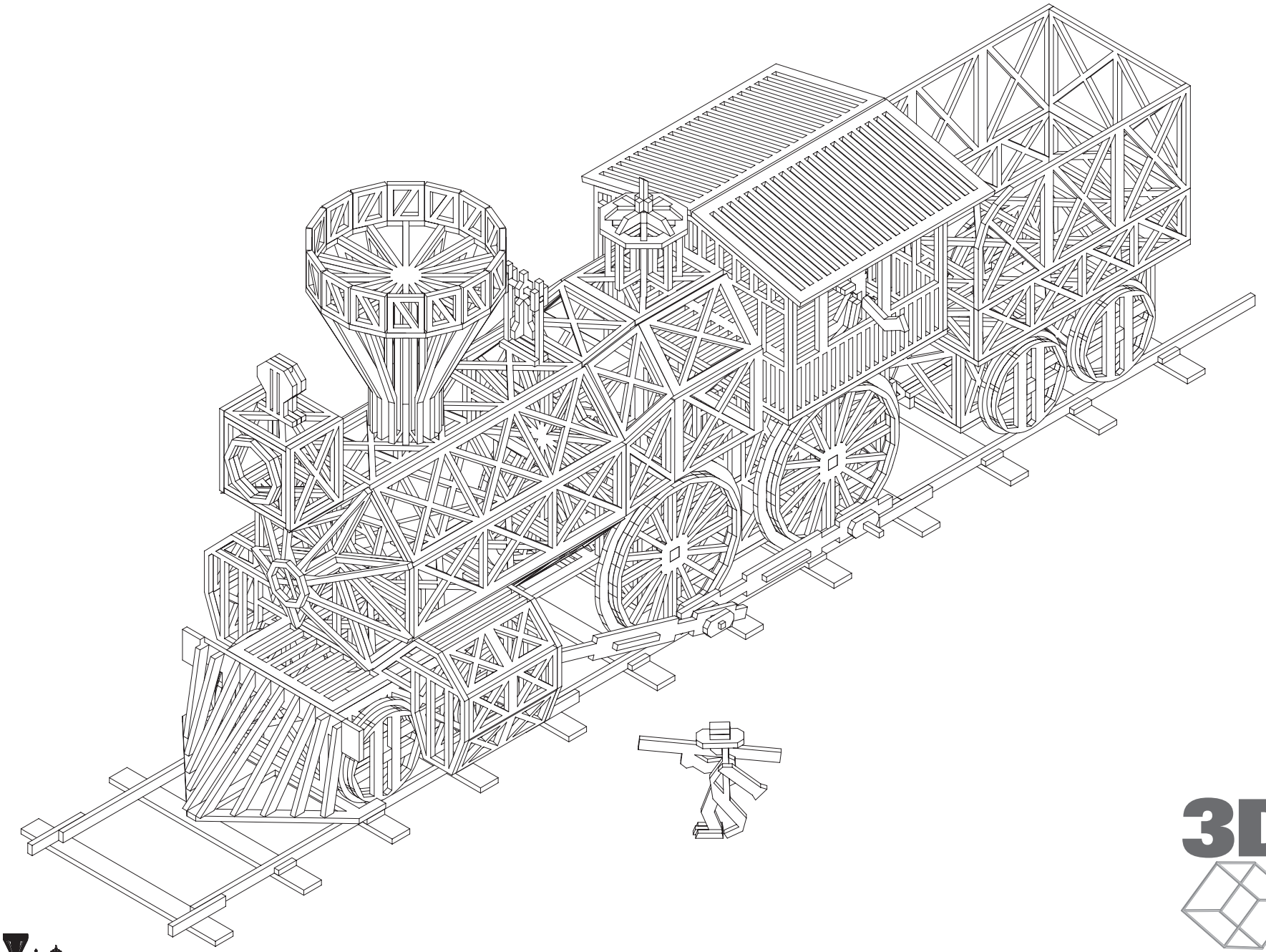
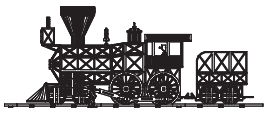
3D